პროფესიული
უნარების
სააგენტო

ფიზიკური გარემოს მისაწვდომობის გზამკვლევი

პროფესიული უნარების სააგენტო
თბილისი, 2025

გზამკვლევის ავტორი: ნაბო ქაჯაია
ოკუპაციური თერაპევტი, განათლების ადმინისტრირების მაგისტრი
დიზაინი: გიგა კავლელიშვილი

გზამკვლევი შემუშავებულია პროფესიული უნარების სააგენტოს „სტუდენტური, პრესტუდენტური სერვისების, კვლევის, ანალიტიკისა და ინკლუზიური განვითარების ხელშეწყობის“ ქვეპროგრამის „შშმ და სსსმ პირთა მხარდამჭერი სერვისების განვითარების ხელშეწყობის“ კომპონენტის ფარგლებში.

ვისთვის არის გზამკვლევი განკუთვნილი?

გზამკვლევი განკუთვნილია პროფესიული საგანმანათლებლო დაწესებულების ადმინისტრაციის წარმომადგენლების, ინკლუზიური განათლების სპეციალისტების, ინკლუზიური პროფესიული განათლებისა და ფიზიკური გარემოს მისაწვდომობის საკითხებით დაინტერესებული ნებისმიერი პირისთვის.

რა არის გზამკვლევის მიზანი?

გზამკვლევი მიზნად ისახავს, დაანახოს დაინტერესებულ პირებს ფიზიკური გარემოს მისაწვდომობის მნიშვნელოვნება საგანმანათლებლო დაწესებულებაში. ასევე, გააცნოს მკითხველს ფიზიკური გარემოს მისაწვდომობის შეფასებისა და მისაწვდომი გარემოს მოწყობის ძირითადი პრინციპები.

რა თემებს მოიცავს?

გზამკვლევის პირველი ნაწილი ეთმობა ფიზიკური გარემოს მისაწვდომობის ძირითადი პრინციპების გაცნობასა და ტერმინოლოგიის განმარტებას. მეორე ნაწილში წარმოდგენილია რეკომენდაციები ფიზიკური გარემოს მისაწვდომობის გასაზრდელად როგორც ადგილობრივი, ისე საერთაშორისო სტანდარტების გათვალისწინებით. რეკომენდაციებს თან ერთვის ფიზიკური გარემოს შეფასების კითხვარი და განხილულია შესაბამისი მაგალითები.

სარჩევი

შესავალი ---------- 4

ha ahis მისაწვდომობა? ---------- 4

haტომ ahis მნიშვნელოვანი ფიზიკუhი gahემოს მისაწვდომობის უზhუნველყოფა? --------- 4

უნივეhსალუhი დიზაინი და gონივhული მისადაგება ---------- 4

საგანმანათლებლო დაწესებულების მისაწვდომობა ---------- 5

პahკინgი და შენობამდე მისასვლელი ბილიკი ---------- 6

პანდუსი და ბაქან-ლიფტი ---------- 13

კahი/შესასვლელი ---------- 20

კიბე ---------- 24

ლიფტი ---------- 28

დეhეფანი ---------- 32

შეხვედhების და საექციო ოთახები ---------- 37

საპიhფაhეშო ---------- 42

სასადილო ოთახი ---------- 48

შეჯამება ---------- 50

ბიბლიოghაფია ---------- 51

შესავალი

რა არის მისაწვდომობა?

საქართველოს კანონში შეზღუდული შესაძლებლობის მქონე პირთა უფლებების შესახებ მისაწვდომი გარემო განიმარტება, როგორც „ფიზიკური, ინსტიტუციური და სოციალური პირობების ერთობლიობა, რომელიც შეზღუდული შესაძლებლობის მქონე პირს აძლევს თანაბარ შესაძლებლობას, ისარგებლოს ყველა საზოგადოებრივი სიკეთით, სხვებთან თანაბარ პირობებში“ (2023).

გზამკვლევში განვიხილავთ ფიზიკური გარემოს მისაწვდომობის ძირითად პრინციპებს. გზამკვლევი შემუშავებულია ორი ძირითადი დოკუმენტის - ტექნიკური რეგლამენტი - „მისაწვდომობის ეროვნული სტანდარტებისა“ (2020) და გაეროს ბავშვთა ფონდის (UNICEF) “Toolkit on Accessibility”-ის (2022) მიხედვით. ასევე, გამოყენებულია ნორვეგიული სტანდარტი NS 11001 - „უნივერსალური დიზაინი ბინათმშენებლობაში“ (2009), სადაც აღწერილია ფიზიკური გარემოს უნივერსალური დიზაინის პრინციპებით მოწყობის მაგალითები.

რატომ არის მნიშვნელოვანი ფიზიკური გარემოს მისაწვდომობის უზრუნველყოფა?

ფიზიკური გარემოს მისაწვდომობის უზრუნველყოფა მნიშვნელოვანია როგორც ფიზიკური შეზღუდვის მქონე, ისე სენსორული (მცირემხედველი, უსინათლო, სმენადაქვეითებული, სმენის არმქონე) და ინტელექტუალური დარღვევის მქონე პირების უსაფრთხოდ და დამოუკიდებლად სივრცეში გადაადგილებისა და ფუნქციონირებისთვის.

მისაწვდომი ფიზიკური გარემო ხელს უწყობს ადამიანის შესაძლებლობების სრულად რეალიზებას მისი ინტერესების შესაბამისად. მეორე მხრივ, ფიზიკურ გარემოში არსებული ბარიერები და სტანდარტებთან შეუთავსებლობა, შეიძლება, არათუ ხელის შემშლელი, არამედ საფრთხის შემცველიც იყოს. მაგალითად, თუ დაწესებულების პანდუსის დახრილობა, ზედაპირი და სხვა მახასიათებლები არ შეესაბამება დადგენილ სტანდარტს, იზრდება დაზიანების მიღების რისკი არა მხოლოდ ეტლის მომხმარებლებისთვის, არამედ მათი თანმხლები პირებისა და პანდუსით მოსარგებლე სხვა ადამიანებისთვის.

შესაბამისად, მისაწვდომი ფიზიკური გარემოს არსებობა მნიშვნელოვანია, რათა უზრუნველვყოთ ადამიანების უსაფრთხოება და ამავდროულად, ხელი შევუწყოთ მათი შესაძლებლობების სრულყოფილად რეალიზებას არსებულ რესურსებზე წვდომის მეშვეობით.

უნივერსალური დიზაინი და გონივრული მისადაგება

როდესაც მისაწვდომობის უზრუნველყოფაზე ვლაპარაკობთ, ვგულისხმობთ ორ ძირითად მიდგომას - უნივერსალურ დიზაინსა და გონივრულ მისადაგებას. უნივერსალური დიზაინი პროდუქტის, გარემოს, სწავლების, პროგრამისა და მომსახურების ისეთი დიზაინია, რომელიც ყველა ადამიანს აძლევს მათზე სპეციალური ადაპტირებისა და

სპეციალური დიზაინის გამოყენების გარეშე წვდომის საშუალებას. უნივერსალური დიზაინი არ გამორიცხავს, საჭიროების შემთხვევაში, შეზღუდული შესაძლებლობის მქონე კონკრეტული ჯგუფის მიერ დამხმარე საშუალებების ან/და სხვაგვარი ხელშეწყობის გამოყენებას[1].

ვინაიდან ამ გზამკვლევის ფარგლებში ფიზიკური გარემოს მისაწვდომობაზე ვსაუბრობთ, შემდეგ ნაწილში განვიხილავთ ფიზიკური გარემოს მოწყობის მაგალითებს უნივერსალური დიზაინის პრინციპების მიხედვით.

იმ შემთხვევაში, თუ უნივერსალური დიზაინი არასაკმარისად ეხმიანება კონკრეტული პირის ინდივიდუალურ საჭიროებებს და საჭირო ხდება დამატებითი/სპეციალური ცვლილება, ჩნდება გონივრული მისადაგების ცნება.

გონივრული მისადაგება გულისხმობს ყოველ კონკრეტულ შემთხვევაში იმ აუცილებელი და შესაბამისი მოდიფიკაციებისა და კორექტივების განხორციელებას, რაც არ იწვევს დაუძლეველ და გაუმართლებელ სირთულეებს, ამასთანავე უზრუნველყოფს შეზღუდული შესაძლებლობის მქონე პირთა თანაბარი უფლებებისა და თავისუფლების ფუნდამენტურ ღირებულებათა რეალიზებას[2].

მაგალითად, თუ სასწავლო დაწესებულებაში არსებული მაგიდების პარამეტრები სტანდარტს შეესაბამება, მაგრამ ეტლის მომხმარებელი არასტანდარტული ზომის სავარძელ-ეტლით სარგებლობს და უფრო ფართო და შეჭრილი ზედაპირის მქონე მაგიდა სჭირდება, რათა მაგიდასთან მისვლა და სტაბილურად მოთავსება შეძლოს, დაწესებულება ვალდებულია, უზრუნველყოს მისი ადაპტირება.

საგანმანათლებლო დაწესებულების მისაწვდომობა

პროფესიულ საგანმანათლებლო დაწესებულებაში სტუდენტებს უნდა ჰქონდეთ შესაძლებლობა, ისარგებლონ არა მხოლოდ სალექციო პროცესისთვის გამოყოფილი სივრცით, არამედ მოსასვენებელი და სასადილო სივრცეებით, საპირფარეშოთი, ბიბლიოთეკით და კოლეჯის გარე ტერიტორიით (პარკინგი, ეზო, მოედანი და ა. შ.). ამ სივრცეების ფიზიკური მისაწვდომობის უზრუნველყოფა თანაბრად მნიშვნელოვანია.

განვიხილოთ თითოეული სივრცის მისაწვდომობის ძირითადი პრინციპები.
ყოველ მაგალითს თან ერთვის შეფასების კითხვარი, რომელიც შეგიძლიათ გამოიყენოთ თქვენს დაწესებულებაში არსებული შესაბამისი სივრცეების მისაწვდომობის შესაფასებლად. კითხვარი შედგება ორი ნაწილისგან:

1. საბაზისო დონე - ძირითადი, აუცილებელი მახასიათებლები და მოთხოვნები, რომლებიც განსაზღვრავს სივრცის უსაფრთხოებასა და მისაწვდომობას;
2. მაღალი ხარისხის/დონის მისაწვდომობის უზრუნველყოფა, რომელიც დამატებითი მახასიათებელია მისაწვდომობის გასაზრდელად.

[1] საქართველოს კანონი შეზღუდული შესაძლებლობის მქონე პირთა შესახებ, 2023. მუხლი 2.
[2] შეზღუდული შესაძლებლობის მქონე პირთა უფლებების კონვენცია, 2014. მუხლი 2.

პარკინგი და შენობამდე მისასვლელი ბილიკი

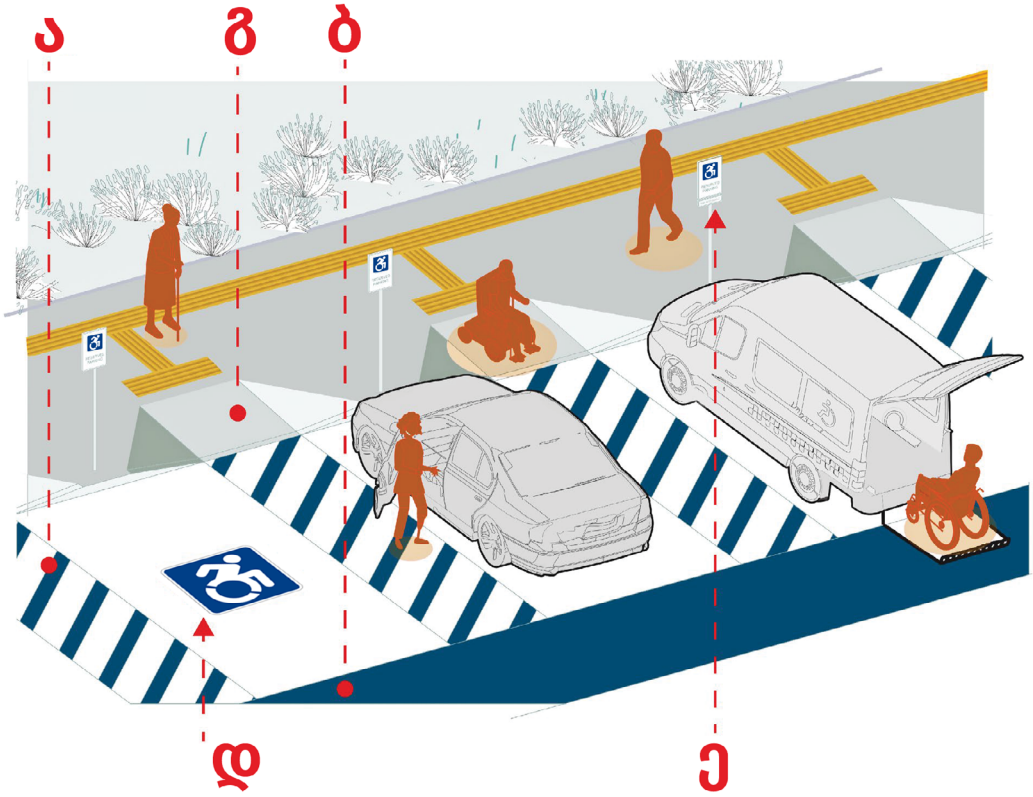

სურათი 1.1 - პარკინგი

პარკინგის სივრცე (იხ. სურათი 1.1) სასურველია, მოეწყოს შენობასთან მაქსიმალურად ახლოს[3].
მისაწვდომ პარკინგს უნდა ჰქონდეს მკაფიოდ გამოყოფილი გვერდითა გასასვლელი სივრცე (ა), რათა მობილობის შეზღუდვის მქონე პირებს საკმარისი სივრცე ჰქონდეთ ტრანსფერისთვის - თავისუფლად შეძლონ მანქანიდან გადმოსვლა და მანქანაში ჩაჯდომა. პარკინგის მინიმალური სიგანე შედარებით დიდი ზომის სატრანსპორტო საშუალებისთვის (მაგალითად, ადაპტირებული მიკროავტობუსისთვის) 350 სმ უნდა იყოს, ხოლო მსუბუქი ავტომობილისთვის - მინიმუმ 250 სმ. გვერდითა გასასვლელი სივრცის სიგანე მინიმუმ 150 სმ უნდა იყოს (იხ. სურათი 1.2) („მისაწვდომობის ეროვნული სტანდარტები“, 2020). ზოგიერთი სტანდარტის მიხედვით, მნიშვნელოვანია, რომ თავისუფალი სივრცე იყოს პარკინგის წინა ან უკანა მხარესაც იმ შემთხვევაში, თუ პირი მანქანიდან გადმოსასვლელად/ჩასაჯდომად მანქანის უკანა ნაწილით სარგებლობს (ბ).

[3] იხ. ტექნიკური რეგლამენტი - “მისაწვდომობის ეროვნული სტანდარტები”. ქვეთავი 502 - ავტოსადგომი სივრცეები

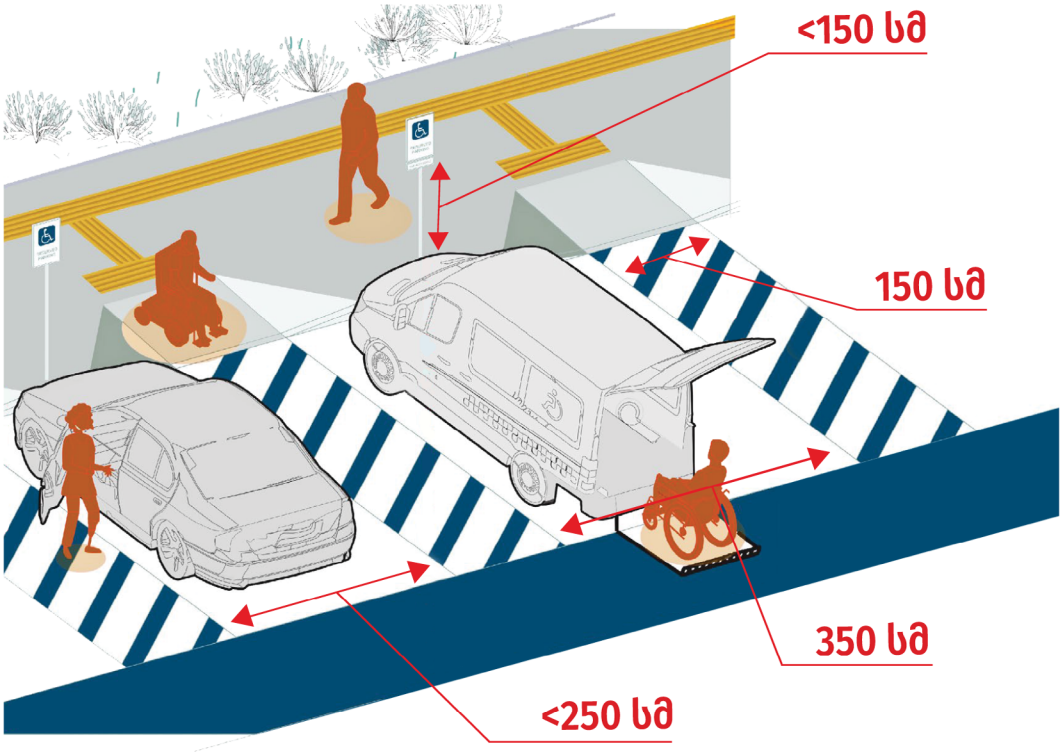

სურათი 1.2 - პარკინგის სივრცის პარამეტრები

მნიშვნელოვანია, რომ პარკინგის გვერდითა გასასვლელი სივრცე მთელ სიგრძეზე მიუყვებოდეს პარკინგს და უკავშირდებოდეს უახლოეს პანდუსს (გ), რომელიც გზამკვლევში განხილულ მისაწვდომი პანდუსის მახასიათებლებს შეესაბამება)[4]

სურათი 1.3 - მისაწვდომობის საერთაშორისო სიმბოლო

[4] იხ. ამავე გზამკვლევის კითხვარი 2.1 და 2.2 - პანდუსის მისაწვდომობის შეფასება

პარკინგის ადგილი მონიშნული უნდა იყოს მისაწვდომობის საერთაშორისო სიმბოლოთი (იხ. სურათი 1.3), ფართო ფორმატით და კონტრასტული ფერით (დ). ხოლო ვერტიკალური ნიშნების (ე) დაყენების დროს უნდა გავითვალისწინოთ, რომ მათი აღქმა და დანახვა შორი მანძილიდანაც შეიძლებოდეს. მიკროავტობუსის ავტოსადგომი სივრცეების ამოსაცნობი ნიშნები უნდა შეიცავდეს წარწერას - „მისაწვდომია მიკროავტობუსებისთვის“. ასეთი ნიშნების ქვედა კიდე ავტოსადგომი სივრცის იატაკიდან არაუმცირეს 150 სმ-ის სიმაღლეზე უნდა მდებარეობდეს („მისაწვდომობის ეროვნული სტანდარტები“, 2020)[5].

გასათვალისწინებელია, რომ, როგორც პარკინგის გვერდითა გასასვლელი სივრცე, ისე პარკინგიდან შენობამდე მისასვლელი ბილიკი თავისუფალი უნდა იყოს კიბის, საფეხურებისა და ბარიერებისგან, რაც გულისხმობს, რომ ნიშნულები, ლამპიონების ბოძები, სკამები და ა. შ. სავალი ნაწილის გარეთ უნდა განთავსდეს (იხ. სურათი 1.4). სავალი გზის თავისუფალ სიგანედ განისაზღვრება არანაკლებ 120 სმ. („მისაწვდომობის ეროვნული სტანდარტები“, 2020)[6].

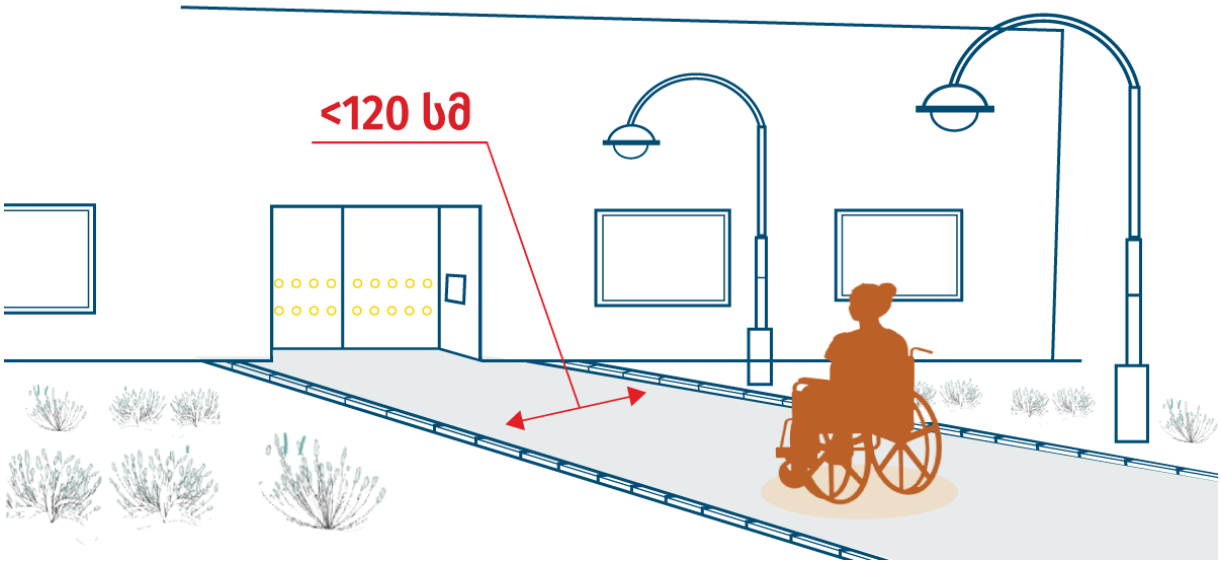

სურათი 1.4 - შენობამდე მისასვლელი გზა

გზის ზედაპირი მყარი, არასრიალა უნდა იყოს (როგორც მშრალ, ისე სველ მდგომარეობაში), ფეხსაცმლის ქუსლი ან ეტლის ბორბლები არ უნდა ეფლობოდეს, ფილებს შორის დაშორება 13 მმ-ს არ უნდა აღემატებოდეს და ზედაპირის დაქანება 1:20-ზე მეტი არ უნდა იყოს („მისაწვდომობის ეროვნული სტანდარტები“, 2020)[7].

პარკინგის მთელი ტერიტორია და შენობამდე მისასვლელი ბილიკი მინიმუმ 30 „ლუქსი“ ნათებით უნდა იყოს განათებული. მისასვლელ გზებზე უნდა მოეწყოს განათებების სხვადასხვა ხარისხი (იერარქია) პარკინგის სივრცეებს, მისაწვდომ ბილიკებს, მთავარ მისასვლელ გზებსა და შენობის მთავარ შესასვლელს შორის. ეს იმას ნიშნავს, რომ

[5] იხ. ტექნიკური რეგლამენტი - “მისაწვდომობის ეროვნული სტანდარტები”, ქვეთავი 703 - ნიშნები
[6] იხ. ტექნიკური რეგლამენტი - “მისაწვდომობის ეროვნული სტანდარტები”, ქვეთავი 403 - სავალი ზედაპირები
[7] იხ. ტექნიკური რეგლამენტი - “მისაწვდომობის ეროვნული სტანდარტები”, ქვეთავი 302 - იატაკის ზედაპირები

განათება, ინფორმაციის სხვა წყაროებთან ერთად, შეიძლება, გამოყენებული იქნეს დამატებით ინფორმაციად გზის საპოვნელად (ნორვეგიული სტანდარტი, 2009).

იმისათვის, რომ უსინათლო და მცირედმხედველმა პირებმა შეძლონ უსაფრთხოდ და დამოუკიდებლად გადაადგილება, სავალ ნაწილზე უნდა მოეწყოს სპეციალური, ხილვადი და კონტრასტული გზამკვლევი ბილიკი. მნიშვნელოვანია, რომ ბილიკი იყოს შეგრძნებადი და/ან გაგონებადი უსინათლოთა ჯოხის მომხმარებელი პირებისთვის. ბილიკის ორივე მხარეს უნდა იყოს მინ. 50 სმ სიგანის თავისუფალი სასიარულო სივრცე (იხ. სურათი 1.5) (ნორვეგიული სტანდარტი, 2009).

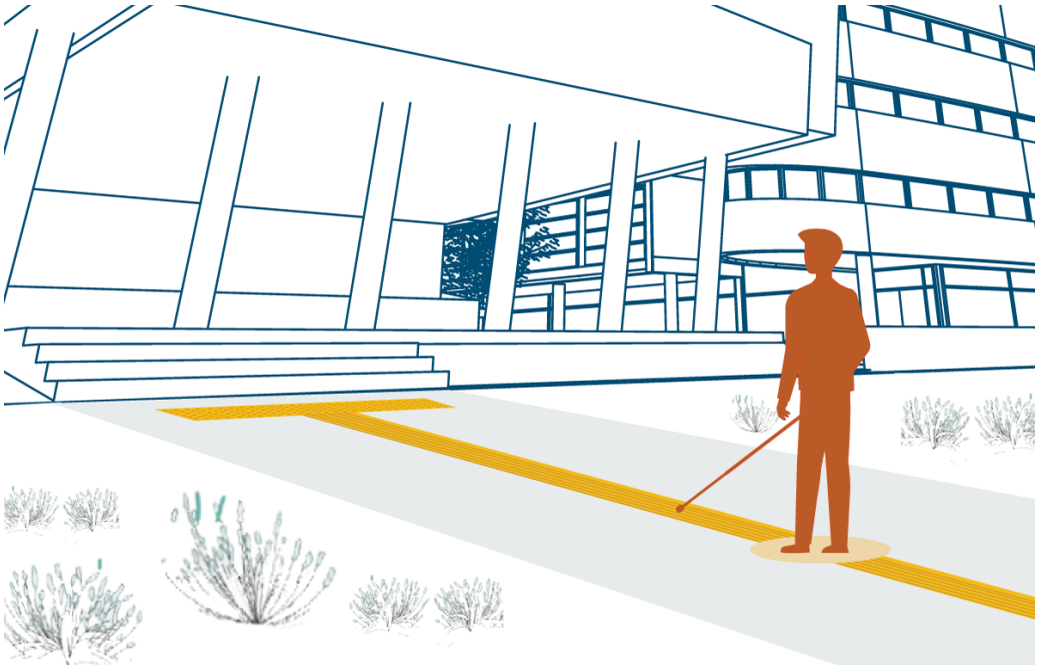

სურათი 1.5 - გზამკვლევი ბილიკი უსინათლო და მცირედმხედველი პირებისთვის

პარკინგის მისაწვდომობის შეფასება

კითხვარი 1.1 - საბაზისო დონე

აუცილებელი კომპონენტები	მახასიათებლები	კი	არა	დამატებითი კომენტარი
1. ტრანსპორტის გასაჩერებელი ადგილების რაოდენობა	დაწესებულებას ყოველ 25 ადგილზე აქვს მინიმუმ 1 ან, 25 ადგილზე მეტის შემთხვევაში, მინიმუმ 2 საპარკინგე ადგილი, რომელიც გამოყოფილია სპეციალურად შშმ პირებისთვის (შენობა-ნაგებობის უსაფრთხოების წესები, 2023).			
2. მიმართულების მიმანიშნებლები	განთავსებულია მიმართულების მიმანიშნებლები, რომლებიც გვიჩვენებს, როგორ უნდა მივიდეთ ადაპტირებულ საპარკინგე ადგილამდე პარკინგის შესასვლელიდან (UNICEF, 2022).			
3. მიმართულების მიმანიშნებლები	იმ შემთხვევაში, თუ დაწესებულებას არ აქვს მისაწვდომი პარკინგი, განთავსებულია ინფორმაცია იმის შესახებ, თუ სად მდებარეობს უახლოესი მისაწვდომი საპარკინგე სივრცე (UNICEF, 2022).			
4. მისაწვდომობის საერთაშორისო სიმბოლო	პარკინგის ზედაპირზე გამოსახულია მისაწვდომობის საერთაშორისო სიმბოლო ფართო ფორმატით და კონტრასტული ფერით („მისაწვდომობის ეროვნული სტანდარტები“, 2020).			
5. მისაწვდომობის საერთაშორისო სიმბოლო - ვერტიკალური ნიშანი	მისაწვდომი პარკინგის მახლობლად განთავსებულია შორი მანძილიდან ადვილად აღსაქმელი ვერტიკალური ნიშანი, რომლის ქვედა კიდე მდებარეობს 150 სმ სიმაღლეზე („მისაწვდომობის ეროვნული სტანდარტები“, 2020).			
6. პარამეტრები (მსუბუქი ავტომობილის შემთხვევაში)	მსუბუქი ავტომობილისთვის გამოყოფილი საპარკინგე სივრცის სიგანეა მინიმუმ 250 სმ („მისაწვდომობის ეროვნული სტანდარტები“, 2020).			
7. პარამეტრები (მიკროავტობუსის შემთხვევაში)	ადაპტირებული მიკროავტობუსისთვის გამოყოფილი საპარკინგე სივრცის სიგანეა მინიმუმ 350 სმ („მისაწვდომობის ეროვნული სტანდარტები“, 2020).			
8. გვერდითა გასასვლელი სივრცე	საპარკინგე ადგილის გვერდით მინიმუმ 150 სმ-ის სიგანის თავისუფალი/ გასასვლელი სივრცეა („მისაწვდომობის ეროვნული სტანდარტები“, 2020).			

9. ახლომდებარე ბილიკთან მისაწვდომობა	პარკინგის გვერდითა გასასვლელი სივრცე უკავშირდება უახლოეს მისაწვდომ ბილიკს ან მასთან დამაკავშირებელ პანდუსს, რომლის მახასიათებლებიც შეესაბამება სტანდარტს („მისაწვდომობის ეროვნული სტანდარტები“, 2020).			
10. ზედაპირი	საპარკინგე სივრცის ზედაპირი მდგრადი, მყარი, ბრტყელი, არასრიალაა, დაზიანებებისა და ბარიერების გარეშე („მისაწვდომობის ეროვნული სტანდარტები“, 2020).			
11. განათება	პარკინგის მთელი ტერიტორია და შენობამდე მისასვლელი ბილიკი განათებულია მინიმუმ 30 „ლუქსი“ ნათებით (ნორვეგიული სტანდარტი, 2009).			
12. შენობამდე მისასვლელი გზა	შენობამდე მისასვლელი გზის თავისუფალი სავალი ნაწილის (ბარიერების გარეშე) სიგანეა მინიმუმ 120 სმ („მისაწვდომობის ეროვნული სტანდარტები“, 2020).			
13. გზამკვლევი ბილიკი	შენობამდე მისასვლელ სავალ ნაწილზე მოწყობილია კონტრასტული ფერის ბილიკი, რომლის შეგრძნება და/ან გაგონებაც შეუძლიათ უსინათლოთა ჯოხის მომხმარებელ პირებს. ბილიკის ორივე მხარეს მინიმუმ 50 სმ-ის სიგანის თავისუფალი სასიარულო სივრცეა (ნორვეგიული სტანდარტი, 2009).			

კითხვარი 1.2 - მაღალი ხარისხის/დონის მისაწვდომობა

დამატებითი კომპონენტები	მახასიათებლები	კი	არა	დამატებითი კომენტარი
1. მდებარეობა	უახლოესი მისაწვდომი პარკინგი შენობის შესასვლელიდან მინიმუმ 50 მეტრის (ISO სტანდარტებთან თავსებადობა) ან 30 მეტრის (რეკომენდირებული) დაშორებითაა (UNICEF, 2022).			
2. სიმაღლე	დახურული პარკინგის შემთხვევაში პარკინგის სივრცის სიმაღლეა (თავისუფალი სივრცე/ბარიერების გარეშე) მინიმუმ 2 მ და 40 სმ (UNICEF, 2022).			
3. უკანა სივრცე	პპარკინგს აქვს უკანა თავისუფალი სივრცე იმ შემთხვევისთვის, თუ ეტლით მოსარგებლე პირი ტრანსპორტში შესასლელად/გადმოსასვლელად იყენებს ტრანსპორტის უკანა მხარეს (UNICEF, 2022).			

პანდუსი და ბაქან-ღიფტი

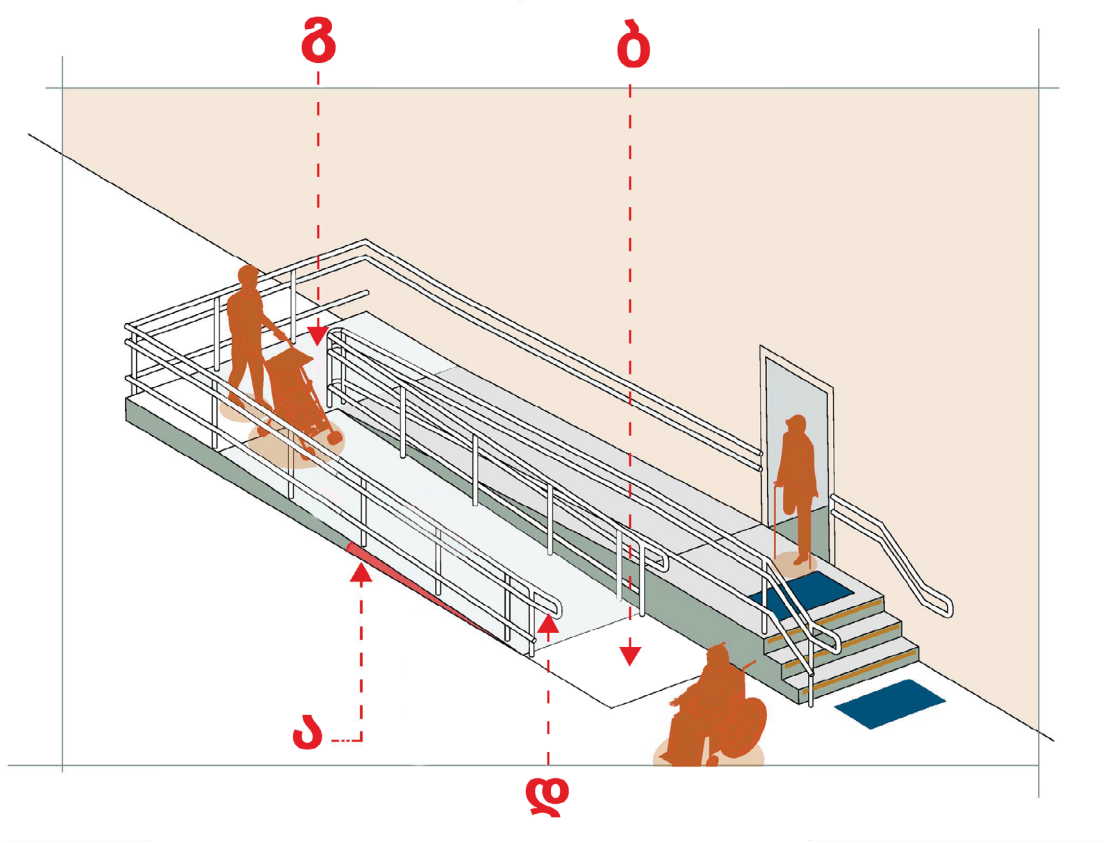

სურათი 2.1 - პანდუსი

იმისათვის, რომ შენობის შესასვლელი მისაწვდომი იყოს თითოეული პირისთვის, სავალი სივრცის ზედაპირის 13 მმ-ზე მაღალი დონის ცვლილებისას უნდა მოეწყოს დახრილი სავალი ზედაპირი - პანდუსი (იხ. სურათი 2.1) („მისაწვდომობის ეროვნული სტანდარტები“, 2020)[8].

დახრილობა

პანდუსის მოწყობისას ერთ-ერთი ყველაზე მნიშვნელოვანი გასათვალისწინებელი საკითხია მისი დახრილობა, რათა ეტლის მომხმარებლებმა და გადაადგილების სირთულის მქონე პირებმა შეძლონ მისი მარტივად და უსაფრთხოდ გამოყენება. პანდუსის ქანობი 1:12-ზე მეტად დახრილი (ა) არ უნდა იყოს („მისაწვდომობის ეროვნული სტანდარტები“, 2020). შესაბამისად, დახრილობის გრადუსი 5%-ს არ უნდა აღემატებოდეს.

მაგალითად, ყოველი 1 მეტრის სიმაღლეზე პანდუსის სიგრძე განისაზღვრება 12 მ-ით, გვერდითა სახელურებს შორის სიგანე - 90 სმ-ით (იხ. სურათი 2.2) („მისაწვდომობის ეროვნული სტანდარტები“, 2020), ხოლო UNICEF-ის მისაწვდომობის ინსტრუმენტის მიხედვით, რეკომენდებული სიგანეა 120 სმ (UNICEF, 2022).

[8] იხ. ტექნიკური რეგლამენტი - „მისაწვდომობის ეროვნული სტანდარტები“, ქვეთავი 405 - პანდუსები.

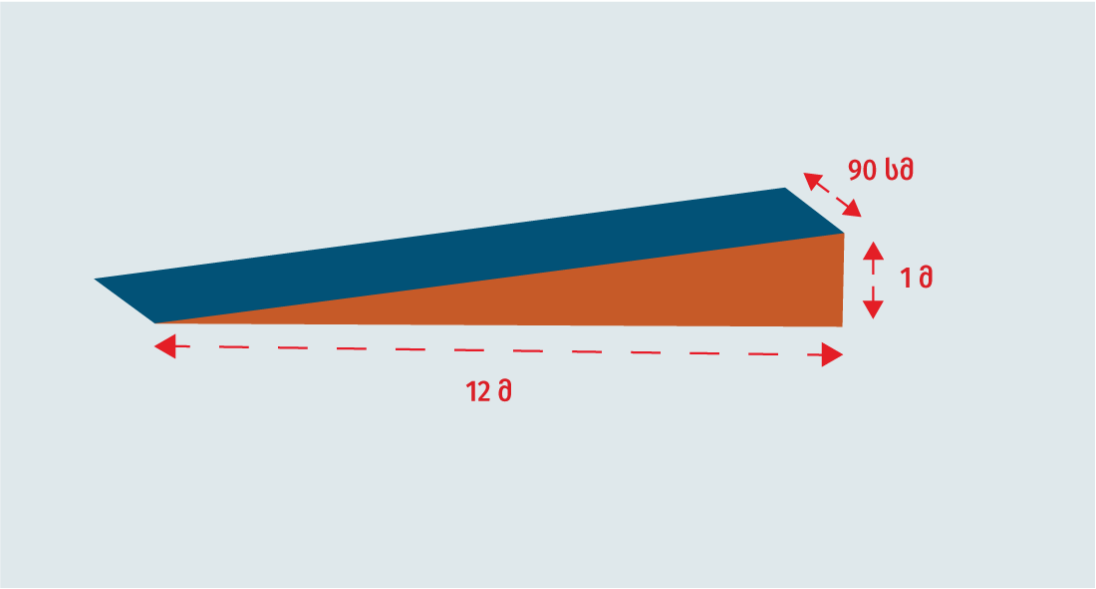

სურათი 2.2 - პანდუსის პარამეტრები

ბაქანი

თითოეული პანდუსის თავსა და ბოლოში უნდა იყოს ბრტყელი, თავისუფალი სივრცე - ბაქანი, რომლის სიგრძეც მინიმუმ 150 სმ უნდა იყოს (ბ).
გრძელი პანდუსის შემთხვევაში ბაქანი უნდა მოეწყოს პანდუსის შუა ნაწილშიც (გ), სადაც პანდუსით მოსარგებლე პირებს შესაძლებლობა ექნებათ, შეისვენონ ასვლის დროს და შეამცირონ სიჩქარე დაშვებისას, რაც უზრუნველყოფს უსაფრთხოდ გადაადგილებას. როდესაც პანდუსი ბაქნებთან მიმართულებას იცვლის, ბაქანი ისეთი ზომისა უნდა იყოს, რომ უზრუნველყოფდეს არაუმცირეს 150 სმ x 150 სმ მოსატრიალებელ სივრცეს (იხ. სურათები 2.3 და 2.4) („მისაწვდომობის ეროვნული სტანდარტები“, 2020).

სურათი 2.3

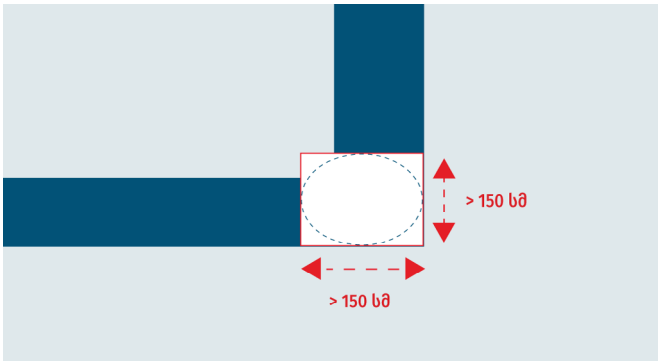

სურათი 2.4

სახელური/მოაჯირი[9]

მნიშვნელოვანია, რომ პანდუსს ჰქონდეს ორი სხვადასხვა სიმაღლის მოაჯირი ორივე მხარეს (დ), რომელიც უწყვეტად მიუყვება პანდუსს მთელ სიგრძეზე. მოაჯირის მინიმალურ სიმაღლედ განისაზღვრება 86 სმ და მაქსიმალურ სიმაღლედ - 1 მ. მოაჯირი უნდა იწყებოდეს პანდუსის დაწყებამდე 30 სმ-ით წინ და გრძელდებოდეს პანდუსის დასრულების შემდეგ 30 სმ-ით, ხოლო მისი ბოლოები მომრგვალებული უნდა იყოს ან ქვემოთ მიმართული (იხ. სურათი 2.5) („მისაწვდომობის ეროვნული სტანდარტები“, 2020).

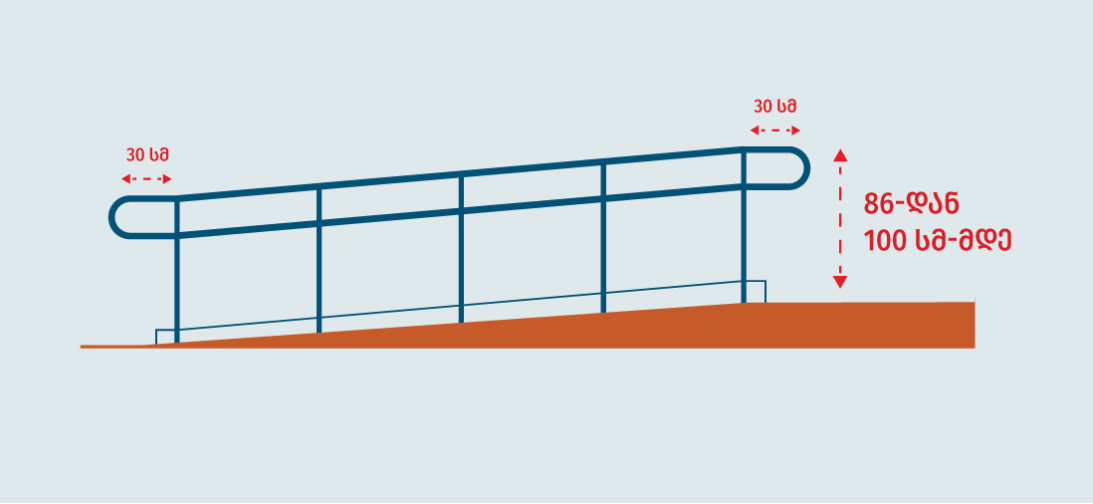

სურათი 2.5 - პანდუსის მოაჯირის პარამეტრები

ზედაპირი

პანდუსისა და პანდუსის ბაქნის იატაკის ზედაპირი უნდა გაგრძელდეს არაუმეტეს 30 სმ-ით სახელურის შიდა მხრიდან (იხ. სურათი 2.6) („მისაწვდომობის ეროვნული სტანდარტები“, 2020).

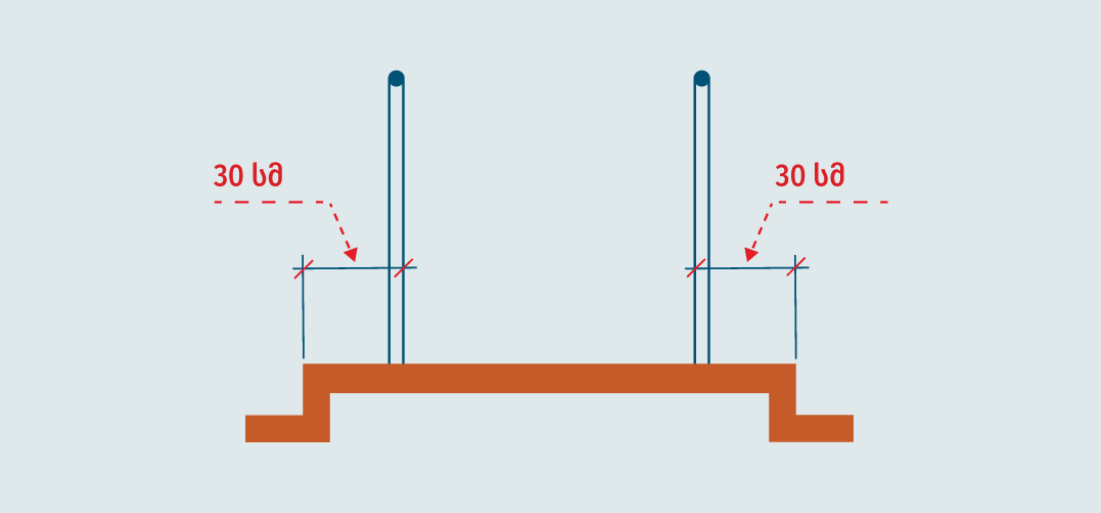

სურათი 2.6 - პანდუსის ზედაპირის პარამეტრები

[9] იხ. ტექნიკური რეგლამენტი - “მისაწვდომობის ეროვნული სტანდარტები”, ქვეთავი 505 - სახელურები

ზედაპირი მდგრადი, მყარი უნდა იყოს, არ უნდა სრიალებდეს, არ უნდა ჰქონდეს ნახატები ან ორნამენტები, რამაც შეიძლება გამოიწვიოს თავბრუსხვევა და არ უნდა ირეკლავდეს სინათლეს („მისაწვდომობის ეროვნული სტანდარტები“, 2020).

ფორმა

პანდუსი შეიძლება იყოს წრფივი, L-ფორმის, U-ფორმის ან უფრო კომპლექსური ფორმების შესასვლელის სიმაღლის შესაბამისად (UNICEF, 2022).

ბაქან-ლიფტი[10]

იმ შემთხვევაში, თუ შენობაში შესასვლელად ან შენობის შიდა სივრცეში ვერ ხერხდება პანდუსის მოწყობა სტადარტის შესაბამისად, რეკომენდებულია ბაქან-ლიფტის დამონტაჟება (იხ. სურათი 2.7). ბაქან-ლიფტით სარგებლობა შესაძლებელი უნდა იყოს დამოუკიდებლად, სხვისი დახმარების გარეშე.

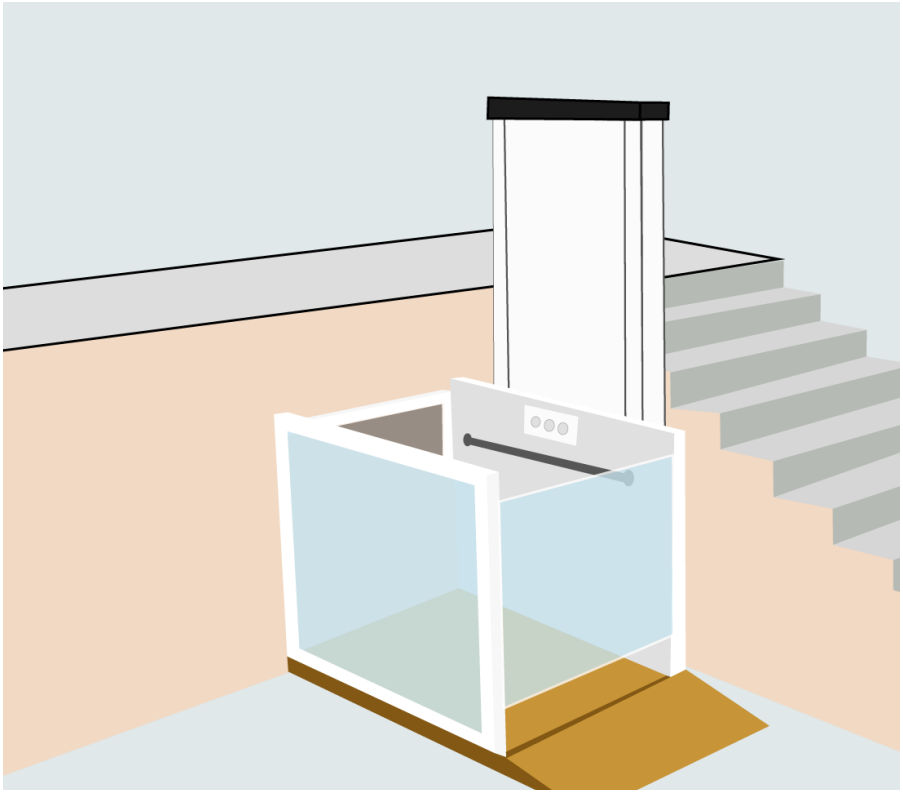

სურათი 2.7 - ბაქან-ლიფტი

[10] იხ. ტექნიკური რეგლამენტი - “მისაწვდომობის ეროვნული სტანდარტები”, ქვეთავი 410 - ბაქან-ლიფტები

ბაქან-ლიფტის კარი უნდა მუშაობდეს მცირე ელექტროენერგიაზე და რჩებოდეს ღია მდგომარეობაში არაუმცირეს 20 წამის განმავლობაში.

ბაქან-ლიფტის ზომები განსხვავდება მისი ტიპის მიხედვით (იხ. სურათები 2.8 და 2.9) („მისაწვდომობის ეროვნული სტანდარტები“, 2020).

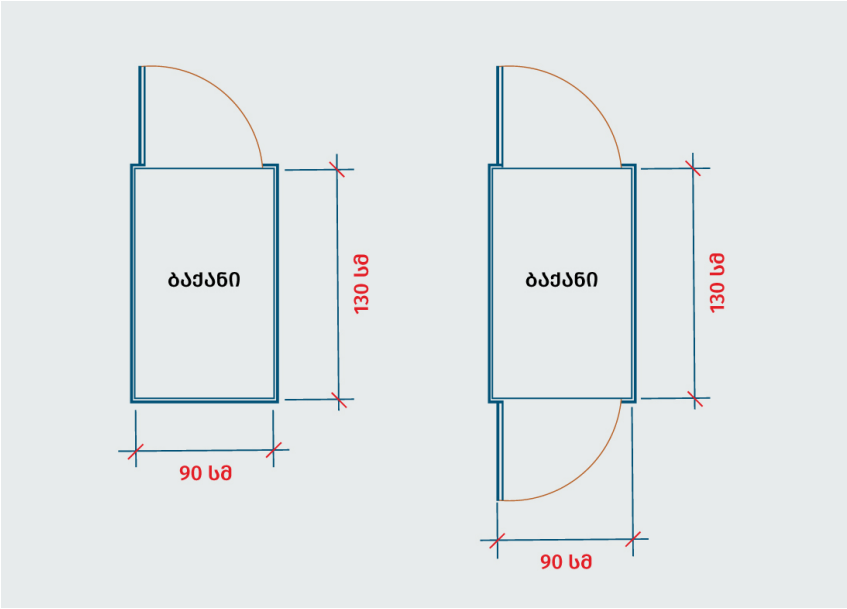

სურათი 2.8 - ბაქან-ლიფტის ზომები ერთი კარით ან კარებით, რომელიც საპირისპირო მიმართულებით იღება

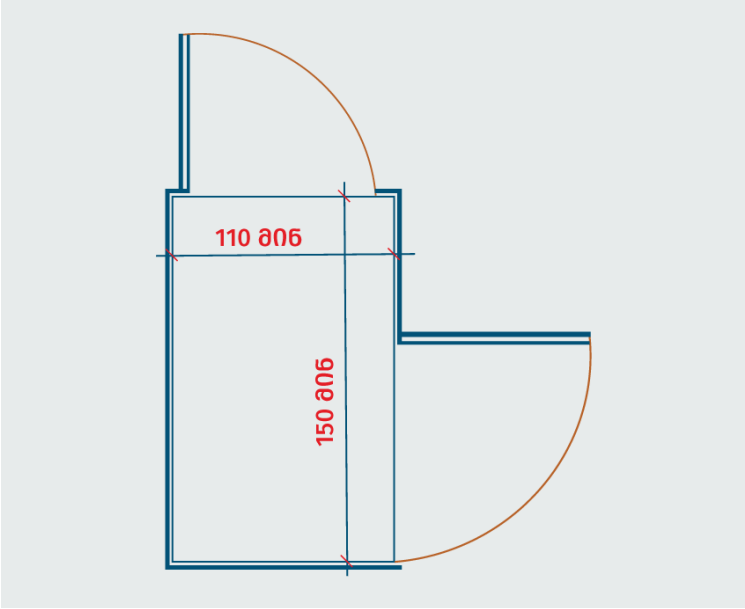

სურათი 2.9 - ბაქან-ლიფტის ზომები კარებით მომიჯნავე მხარეებზე

კიბის მონაკვეთზე დახრილად მოძრავი ბაქან-ლიფტების თავისუფალი სიგანე უნდა იყოს არაუმცირეს 90 სმ, ხოლო სიგრძე 120 სმ (იხ. სურათი 2.10) („მისაწვდომობის ეროვნული სტანდარტები“, 2020).

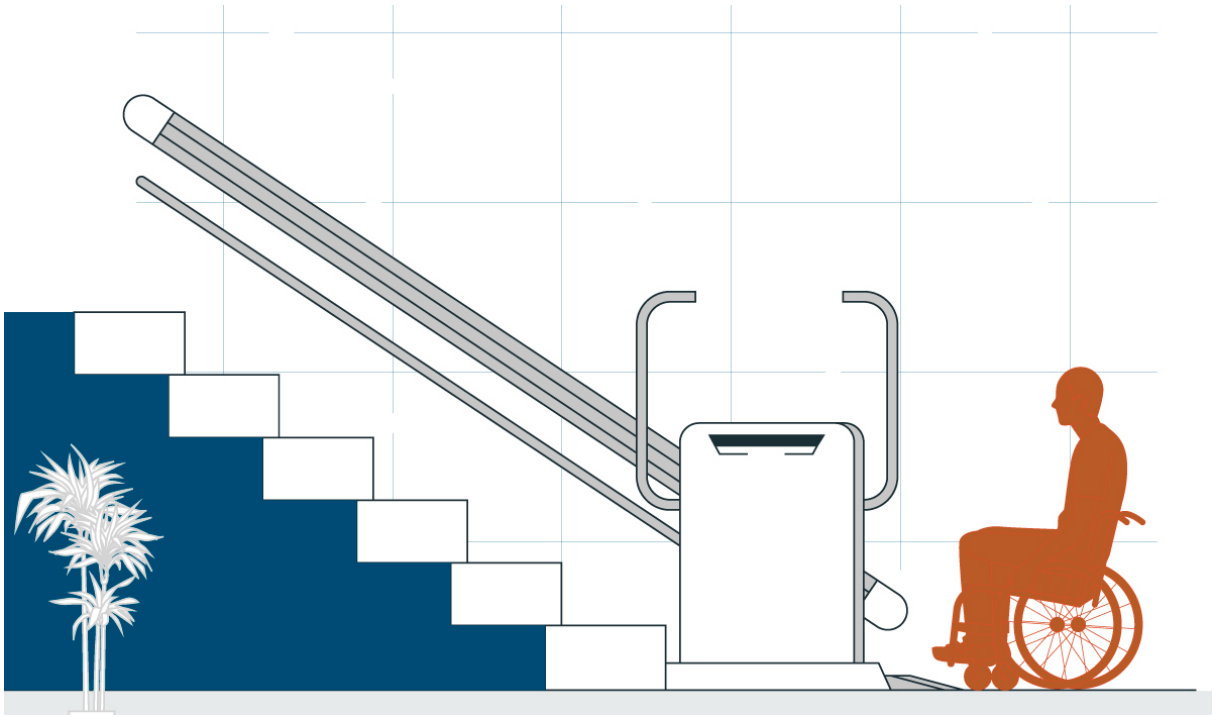

სურათი 2.10 - დახრილად მოძრავი ბაქან-ლიფტი

პანდუსის მისაწვდომობის შეფასება

კითხვარი 2.1 - საბაზისო დონე

აუცილებელი კომპონენტები	მახასიათებლები	კი	არა	დამატებითი კომენტარი
1. პანდუსის დახრილობის კუთხე	პანდუსის ქანობის დახრილობაა არაუმეტეს 1:12-ზე („მისაწვდომობის ეროვნული სტანდარტები“, 2020).			
2. ბაქანი	პანდუსს აქვს ბაქანი დასაწყისსა და ბოლოში (სიგრძე - 150 სმ), ასევე, გრძელი პანდუსის შემთხვევაში, აქვს შუალედური ბაქანი (მინიმუმ 150 სმ x 150 სმ) („მისაწვდომობის ეროვნული სტანდარტები“, 2020).			
3. ზედაპირი	პანდუსისა და პანდუსის ბაქნის იატაკის ზედაპირი გრძელდება არაუმეტეს 30 სმ-ით სახელურის შიდა მხრიდან გარე მიმართულებით („მისაწვდომობის ეროვნული სტანდარტები“, 2020).			

4. ზედაპირი	პანდუსის ზედაპირი არის მყარი, მდგრადი, სადა (ნახაზების, გაფორმების გარეშე), არ ირეკლავს სინათლეს და არ არის სრიალა („მისაწვდომობის ეროვნული სტანდარტები“, 2020).			
5. სიგანე	პანდუსის სიგანე არის მინიმუმ 90 სმ („მისაწვდომობის ეროვნული სტანდარტები“, 2020) ან 120 სმ (UNICEF, 2022). შენიშვნა: სიგანე იზომება სახელურების შიდა მხარეებს შორის.			
6. პანდუსის ფორმა	პანდუსი არის წრფივი, L-ფორმის, U-ფორმის ან სხვ. და არა სპირალისებრი/ დახვეული (UNICEF, 2022).			
7. მოაჯირი	პანდუსს აქვს მოაჯირი ორივე მხარეს („მისაწვდომობის ეროვნული სტანდარტები“, 2020) იმ შემთხვევაში, თუ პანდუსი 80 სმ-ზე გრძელია (UNICEF, 2022).			
8. მოაჯირის სიმაღლე	პანდუსს აქვს ორდონიანი/ორი სხვადასხვა სიმაღლის მოაჯირი (დაბალი მოაჯირი - 86 სმ, მაღალი - 1 მ.) („მისაწვდომობის ეროვნული სტანდარტები“, 2020).			
9. მოაჯირის ზედაპირი)	პანდუსის მოაჯირი მომრგვალებული ფორმისა და გლუვზედაპირიანია (რათა შესაძლებელი იყოს ადვილად და უსაფრთხოდ ჩაჭიდება) და მყარადაა დამონტაჟებული (UNICEF, 2022).			
10. მოაჯირის უწყვეტობა	მოაჯირი უწყვეტად მიუყვება პანდუსს მთელ სიგრძეზე (UNICEF, 2022).			
11. მოაჯირის გაგრძელება	პანდუსის დაწყებამდე და დასრულების შემდეგ სახელური გრძელდება ორივე მხარეს 30 სმ-ით და მოაჯირის ბოლოები მომრგვალებულია ან მიმართულია ქვემოთ („მისაწვდომობის ეროვნული სტანდარტები“, 2020).			
12. ბაქან-ლიფტი	ბაქან-ლიფტის სიგანე არის მინ. 90 სმ, ხოლო სიგრძე - მინ. 130 სმ, როდესაც ბაქან-ლიფტს აქვს ერთი კარი ან კარები საპირისპირო მხარეს იღება (იხ. სურათი 2.8). იმ შემთხვევაში, თუ ბაქან-ლიფტის კარები მომიჯნავედაა (იხ. სურათი 2.9), სიგანეა მინ. 110 სმ, ხოლო სიგრძე - მინ. 150 სმ („მისაწვდომობის ეროვნული სტანდარტები“, 2020).			
13. დახრილად მოძრავი ბაქან-ლიფტი	დახრილად მოძრავი ბაქან-ლიფტის სიგანეა მინ. 90 სმ, ხოლო სიგრძე - მინ. 120 სმ (იხ. სურათი 2.10) („მისაწვდომობის ეროვნული სტანდარტები“, 2020).			

კითხვარი 2.2 - მაღალი ხარისხის/დონის მისაწვდომობა

დამატებითი კომპონენტები	მახასიათებლები	კი	არა	დამატებითი კომენტარი
1. მოაჯირის ფერი	მოაჯირის ფერი გარემოს/შენობის კედლების კონტრასტულია (UNICEF, 2022)			

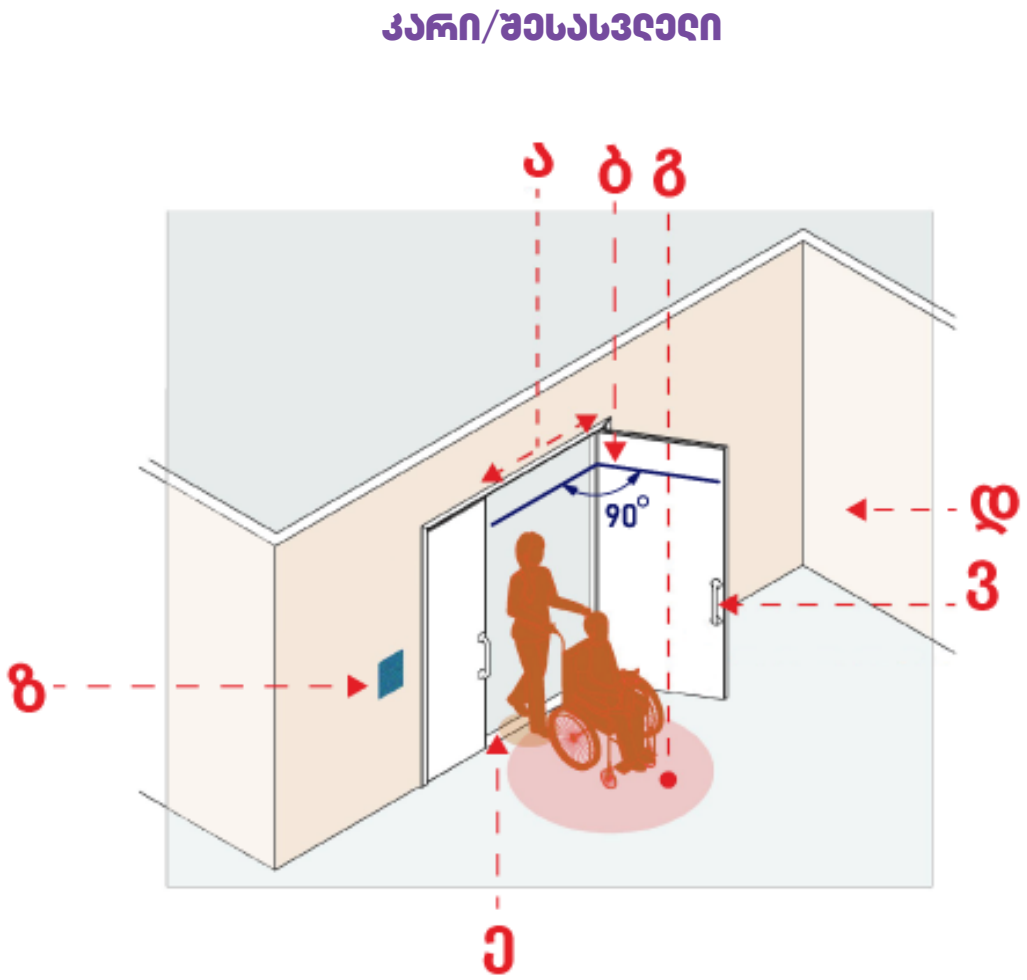

სურათი 3.1 - კარი/შესასვლელი

შენობის შესასვლელის/კარის[11] დიზაინი თითოეულ ადამიანს უნდა აძლევდეს მისი დამოუკიდებლად გამოყენების შესაძლებლობას.

მოცემული რეკომენდაციები გათვალისწინებული უნდა იყოს იმის მიუხედავად, თუ სად მდებარეობს კარი (ოფისში, საკლასო ოთახში, საპირფარეშოში და ა. შ.).

[11] იხ. ტექნიკური რეგლამენტი - "მისაწვდომობის ეროვნული სტანდარტები", ქვეთავი 404 - კარი, გზა-კარები და ჭიშკრები

კარის ტიპი

რეკომენდებულია, რომ შენობის შესასვლელს ჰქონდეს ავტომატურ რეჟიმზე მომუშავე კარი, რომელსაც უსაფრთხოების მიზნით გააჩნია დაკეტვის სიჩქარის შემაფერხებელი და შეჩერების მექანიზმი. არ არის რეკომენდებული ბრუნვადი კარის დამონტაჟება, თუმცა მისი არსებობის შემთხვევაში ხელმისაწვდომი უნდა იყოს ავტომატურად გვერდზე გასაწევი ან გამოსაღები კარიც (ნორვეგიული სტანდარტი, 2009).

პარამეტრები

კარის სიგანე (ა) საკმარისი უნდა იყოს იმისათვის, რომ პირებმა, რომლებიც გადაადგილებისთვის ეტლს იყენებენ, თავისუფლად და უსაფრთხოდ გადაადგილება შეძლონ. ოპტიმალურ სიგანედ განისაზღვრება არანაკლებ 90 სმ (UNICEF, 2022).

კარი უნდა იღებოდეს მინიმუმ 90 გრადუსზე (ბ) და მის ორივე მხარეს უნდა იყოს ბარიერებისგან თავისუფალი სივრცე (გ) ეტლით მანევრირებისთვის (150 სმ x 150 სმ). კარის გაღების მხარეს კედელი ან სხვა დამატებითი ბარიერი შესაძლებელია იყოს სულ მცირე 45 სმ-ის დაშორებით (დ). შენობის კარს არ უნდა ჰქონდეს ზღურბლი ან არსებული ზღურბლი არ უნდა აღემატებოდეს 13 მმ-ს (ე) („მისაწვდომობის ეროვნული სტანდარტები“, 2020).

სახელური

კარის სახელურის გამოყენება შესაძლებელი უნდა იყოს შეკრული მუშტითაც, მინიმალური ძალისხმევით, ხელის კვრით ან გვერდზე გაწევით, არაუმეტეს 20 ნიუტონი (2 კგ-ის ტოლი) ძალით („მისაწვდომობის ეროვნული სტანდარტები“, 2020; ნორვეგიული სტანდარტი, 2009). სახელური დამაგრებული უნდა იყოს მინიმუმ 86 სმ და მაქსიმუმ 120 სმ-ის სიმაღლეზე (ვ), რათა მისი გამოყენება შეძლონ სხვადასხვა სიმაღლის პირებმა, ეტლის მომხმარებლებმა და ა. შ. („მისაწვდომობის ეროვნული სტანდარტები“, 2020). სახელურის ფერი კარის ფერის კონტრასტული უნდა იყოს (იხ. სურათი 3.2) (ნორვეგიული სტანდარტი, 2009).

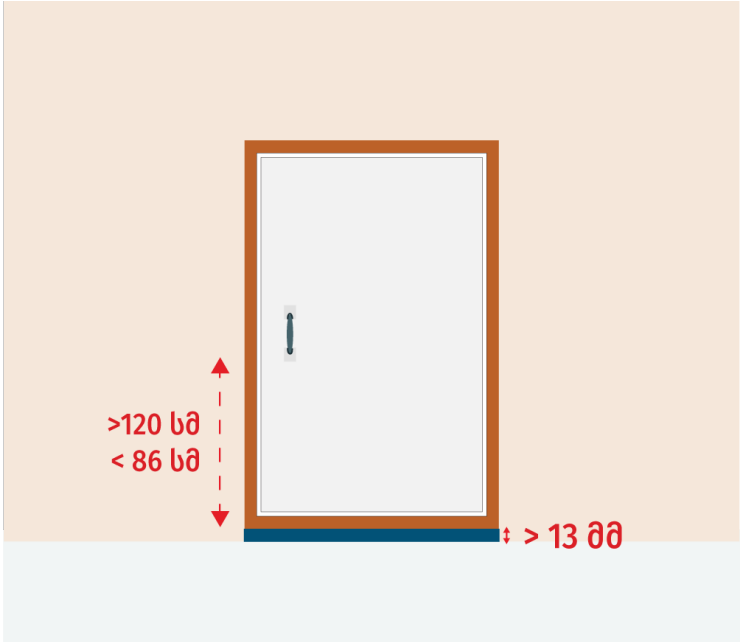

სურათი 3.2

საინფორმაციო ნიშნულები

სხვადასხვა დანიშნულების ოთახების კარებთან საჭიროა შესაბამისი მაიდენტიფიცირებელი ნიშნულების (ტექსტური, სიმბოლოები, ბრაილის შრიფტით) გაკეთება (ზ). კარის ჩარჩო კედლის ფერის კონტრასტული უნდა იყოს. თუ კარი შუშისაა/გამჭვირვალეა, საჭიროა მარკირება, რათა მცირემხედველმა პირებმა შეძლონ მისი იდენტიფიცირება (იხ. სურათი 3.3) (UNICEF, 2022). მარკირება უნდა იყოს ჰორიზონტალურად, ორ სიმაღლეზე - 90 სმ-სა და 150 სმ-ზე, ასევე, ძირითადი ფონის კონტრასტული და დატანილი შუშის ორივე მხარეს, რაც შეამცირებს ანარეკლს (ნორვეგიული სტანდარტი, 2009).

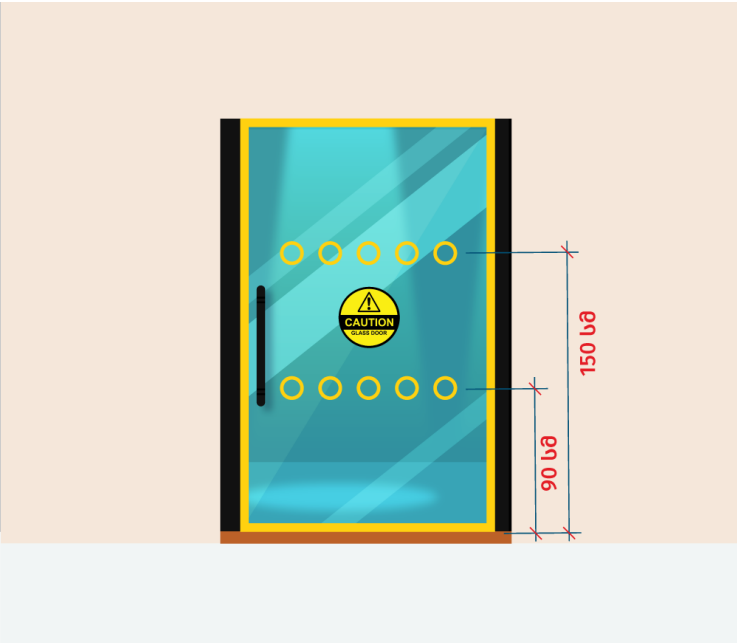

სურათი 3.3 - შუშის/გამჭვირვალე კარის მარკირება

კარის/შესასვლელის მისაწვდომობა

კითხვარი 3.1 - საბაზისო დონე

აუცილებელი კომპონენტები	მახასიათებლები	კი	არა	დამატებითი კომენტარი
1. პანდუსი	შენობას აქვს შესასვლელ კარამდე მისასვლელი, შესაბამისი მახასიათებლების მქონე (კითხვარი 2.1) პანდუსი (იმ შემთხვევაში, თუ არსებობს საჭიროება).			
2. კარის ტიპი	ხელმისაწვდომია ავტომატურ რეჟიმზე მომუშავე, გვერდზე გასაწევი ან გამოსაღები კარი, რომელსაც აქვს დაკეტვის სიჩქარის შემაფერხებელი და შემაჩერებელი მექანიზმები (ნორვეგიული სტანდარტი, 2009).			
3. კარის/ შესასვლელის სიგანე	კარის სიგანე არის მინიმუმ 90 სმ (UNICEF, 2022)			
4. მოძრაობისთვის თავისუფალი სივრცე	კარის მიმდებარე ტერიტორია თავისუფალია ბარიერებისგან (150 სმ x 150 სმ კარის წინ და უკან, 45 სმ თავისუფალი სივრცე კარის გაღების მხარეს) („მისაწვდომობის ეროვნული სტანდარტები“, 2020).			
5. სახელურის სიმაღლე	კარის სახელური მისაწვდომ სიმაღლეზეა - მინიმუმ 86 სმ და მაქსიმუმ 120 სმ („მისაწვდომობის ეროვნული სტანდარტები“, 2020).			
6. სახელურის ტიპი	კარის სახელურის გამოყენება შეიძლება ადვილად, მინიმალური ძალისხმევით, არაუმეტეს 20 ნ ძალის გამოყენებით („მისაწვდომობის ეროვნული სტანდარტები“, 2020).			
7. ზღურბლი	თუ კარის ზღურბლის სიმაღლე 13 მმ-ს აღემატება, აქვს გადასასვლელი დახრილი ზედაპირი/პანდუსი („მისაწვდომობის ეროვნული სტანდარტები“, 2020).			
8. ნიშნული შუშის კარზე	თუ კარი შუშის ან/და გამჭვირვალეა, აქვს მარკირება/აღქმადი ნიშნული მცირემხედველთათვის (UNICEF, 2022). მარკირება კონტრასტული ფერისაა, განთავსებულია კარის ორივე მხრიდან 90 და 150 სმ-ის სიმაღლეზე (იხ. სურათი 3.3) (ნორვეგიული სტანდარტი, 2009).			
9. საინფორმაციო ნიშნულები	თითოეული ოთახის კარზე განთავსებულია შესაბამისი ნიშანი ბრაილის შრიფტით, სიმბოლოების/პიქტოგრამის გამოყენებით, რომელიც აღნიშნავს ოთახის დანიშნულებას (UNICEF, 2022).			

კითხვარი 3.2 - მაღალი ხარისხის/დონის მისაწვდომობა

დამატებითი კომპონენტები	მახასიათებლები	კი	არა	დამატებითი კომენტარი
1. შესასვლელი	ეზოს შესასვლელიდან/შორი მანძილიდან შესაძლებელია შენობის შესასვლელის იდენტიფიცირება (UNICEF, 2022).			
2. ინფორმაცია უსაფრთხოდ გადაადგილებისთვის	იმ შემთხვევაში, თუ შესასვლელი კარით ბევრი ადამიანი სარგებლობს, კარს აქვს გამჭვირვალე ნაწილი მინ. 60 სმ-ის სიმაღლიდან (UNICEF, 2022), საიდანაც შესაძლებელია საპირისპირო მხრიდან მომავალი ადამიანების დანახვა.			

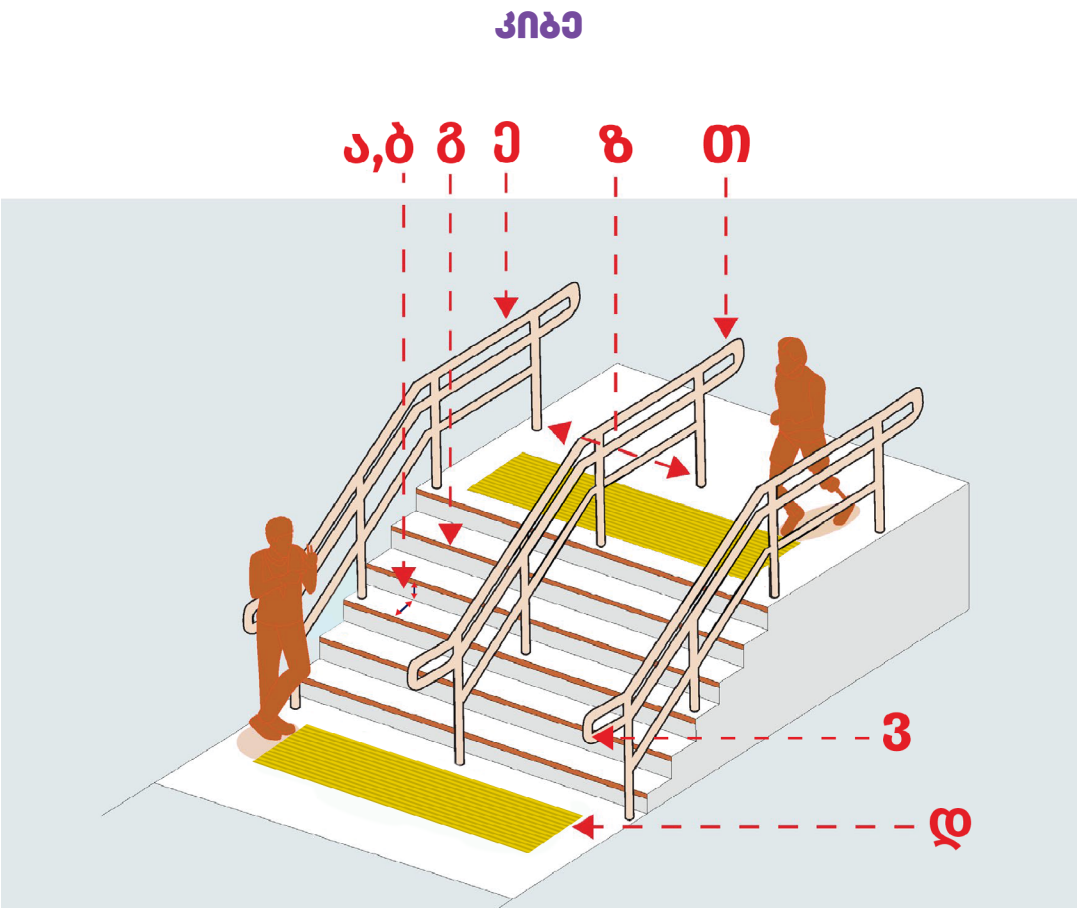

სურათი 4.1 - კიბის მისაწვდომი უჯრედი

საფეხურები

კიბის თითოეული საფეხური თანაბარი პარამეტრების უნდა იყოს (სიმაღლე, სიღრმე)[12]. საფეხურის სიმაღლე 18 სმ-ს არ უნდა აღემატებოდეს და 10 სმ-ზე დაბალი არ უნდა იყოს (ა). საფეხურის სიღრმე/საბიჯელი 28 სმ-ზე არ უნდა იყოს ნაკლები (ბ) („მისაწვდომობის ეროვნული სტანდარტები“, 2020).

მნიშვნელოვანია, რომ საფეხურებს შორის არ იყოს დაშორება/ცარიელი სივრცე და თითოეული საფეხურის დაბოლოებას/კიდეს 2,5-5 სმ-ის სიგანის დაცურების საწინააღმდეგო, ტაქტილური, კონტრასტული ფერის ზოლი ჰქონდეს (გ) (იხ. სურათი 4.2 და 4.3) („მისაწვდომობის ეროვნული სტანდარტები“, 2020).

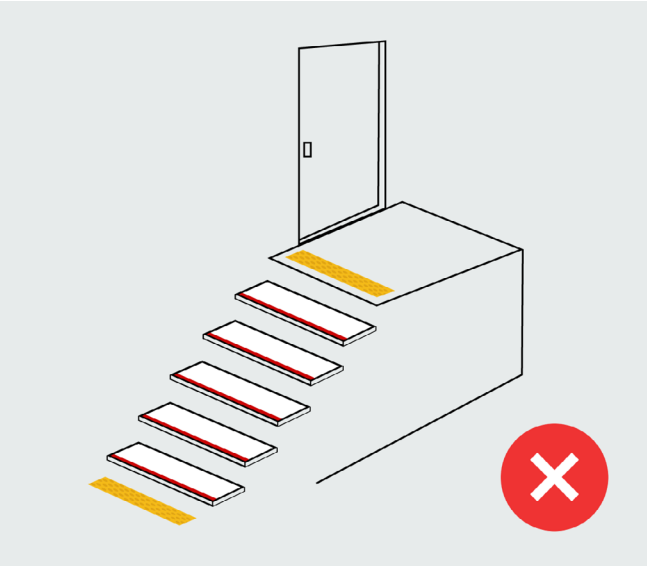

სურათი 4.2 -დაშორება კიბის საფეხურებს შორის

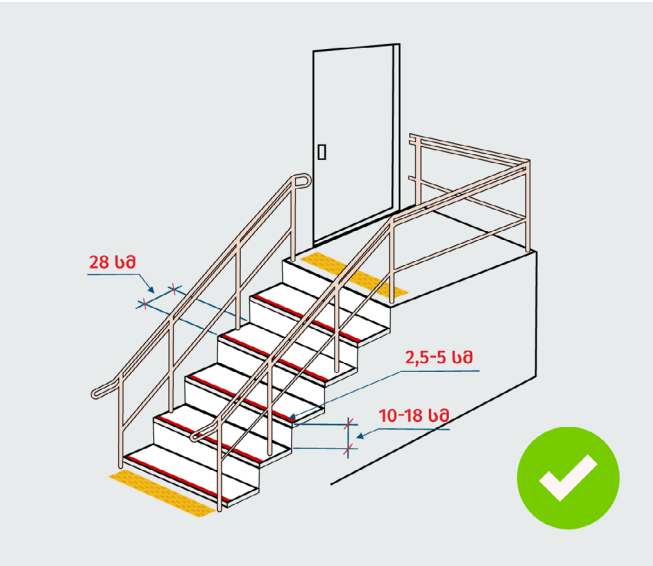

სურათი 4.3 - კიბის უჯრედის პარამეტრები

იმისათვის, რომ უსინათლო ან მცირემხედველმა პირმა შეძლოს კიბის მონაკვეთის იდენტიფიცირება და უსაფრთხოდ გადააადგილება, კიბის მონაკვეთის ზედა და ქვედა მხარეს განთავსებული უნდა იყოს ტაქტილური ზოლები, რომლებიც მიუთითებს საფეხურების დასაწყისსა და დასასრულს (დ) („მისაწვდომობის ეროვნული სტანდარტები“, 2020). ნიშნულების უკეთ დასანახად კიბის უჯრედის დასაწყისსა და ბოლოში უნდა იყოს დამატებითი განათება (ნორვეგიული სტანდარტი, 2009).

მოაჯირი

კიბის მონაკვეთს უნდა ჰქონდეს ორდონიანი/ორი სხვადასხვა სიმაღლის მოაჯირი ორივე მხარეს (ე). მოაჯირის მინიმალურ სიმაღლედ განისაზღვრება 86 სმ და მაქსიმალურ სიმაღლედ - 1 მ. მოაჯირი უნდა იწყებოდეს კიბის მონაკვეთის დაწყებამდე 30 სმ-ით წინ და უნდა გრძელდებოდეს კიბის მონაკვეთის დასრულების შემდეგ 30 სმ-ით (ვ) („მისაწვდომობის ეროვნული სტანდარტები“, 2020). კედელსა და მოაჯირს შორის დაშორება უნდა იყოს დაახლოებით 5 სმ (ნორვეგიული სტანდარტი, 2009).

[12] იხ. ტექნიკური რეგლამენტი - “მისაწვდომობის ეროვნული სტანდარტები”, ქვეთავი 504 - გზა-კიბეები

კიბის მონაკვეთის სიგანე საკმარისი უნდა იყოს იმისთვის, რომ შესაძლებელი იყოს ორივე მიმართულებით (ასვლა/ჩამოსვლა) ერთდროულად მოძრაობა (ზ). თუ კიბის მონაკვეთი ფართოა, საჭიროა შუალედური მოაჯირის დამონტაჟება (თ). მოაჯირს დასაწყისში ბრაილის შრიფტით უნდა დავურთოთ ინფორმაცია სართულის, ამ სართულზე მისაწვდომი სერვისების შესახებ და ა. შ. („მისაწვდომობის ეროვნული სტანდარტები“, 2020).

ზედაპირი

კიბის ზედაპირი უნდა იყოს მდგრადი, მყარი, არ უნდა სრიალებდეს, არ უნდა ჰქონდეს ნახატები ან ორნამენტები, რამაც შეიძლება გამოიწვიოს თავბრუსხვევა და არ უნდა ირეკლავდეს სინათლეს (UNICEF, 2022).

ფორმა

მაქსიმუმ 15 საფეხურის შემდეგ საჭიროა შუალედური სივრცის არსებობა. სასურველია, ავირიდოთ სპირალური ტიპის კიბე (UNICEF, 2022).

კიბის მისაწვდომობის შეფასება

კითხვარი 4.1 - საბაზისო დონე

აუცილებელი კომპონენტები	მახასიათებლები	კი	არა	დამატებითი კომენტარი
1. კიბის სიგანე	კიბის მონაკვეთის სიგანეა მინიმუმ 120 სმ (UNICEF, 2022).			
2. კიბის ფორმა გადაადგილებისთვის	კიბის მონაკვეთი წრფივია (არა სპირალური) (UNICEF, 2022).			
3. ბაქანი	კიბის მონაკვეთის ორივე ბოლოს აქვს ბარიერებისგან თავისუფალი ბრტყელი სივრცე - ბაქანი („მისაწვდომობის ეროვნული სტანდარტები“, 2020).			
4. ბაქანი	ბაქანი არის მინ. 150 სმ სიგრძის, ბრტყელი და დაზიანებისგან/ ბარიერებისგან თავისუფალი ზედაპირით (ასევე, კიბის მონაკვეთის დასაწყისამდე/ დასრულებიდან 150 სმ-ის რადიუსში არ არის განთავსებული კარი) („მისაწვდომობის ეროვნული სტანდარტები“, 2020).			
5. ზედაპირი	საფეხურების ზედაპირი არის მდგრადი, მყარი, სწორი, არასრიალა და არ ირეკლავს სინათლეს („მისაწვდომობის ეროვნული სტანდარტები“, 2020).			

6. საფეხურის სიმაღლე	საფეხურის სიმაღლეა 10 სმ-იდან 18 სმ-მდე („მისაწვდომობის ეროვნული სტანდარტები“, 2020).			
7. საფეხურის სიღრმე	საფეხურის სიღრმე (საბიჯელი) არის მინიმუმ 28 სმ („მისაწვდომობის ეროვნული სტანდარტები“, 2020).			
8. მოაჯირი	თუ კიბეს 2 საფეხურზე მეტი აქვს, მოაჯირი ორივე მხარეს აქვს (UNICEF, 2022).			
9. მოაჯირის სიმაღლე	კიბის ყველა მონაკვეთს აქვს ორდონიანი/ ორი სხვადასხვა სიმაღლის მოაჯირი (დაბალი მოაჯირი - 86 სმ, მაღალი - 1 მ) („მისაწვდომობის ეროვნული სტანდარტები“, 2020).			
10. მოაჯირის ტიპი	მოაჯირს მომრგვალებული ფორმა და გლუვი ზედაპირი აქვს (რათა შესაძლებელი იყოს ადვილად და უსაფრთხოდ ჩაჭიდება) და მყარადაა დამაგრებული (UNICEF, 2022).			
11. მოაჯირის გაგრძელება	მოაჯირი უწყვეტად მიუყვება კიბეს მთელ სიგრძეზე და კიბის დასრულების შემდეგ გრძელდება ორივე მხარეს (30 სმ) („მისაწვდომობის ეროვნული სტანდარტები“, 2020).			
12. ტაქტილური და ვიზუალური ნიშნულები	თითოეული საფეხურის დაბოლოებას აქვს 2,5-5 სმ-ის სიგანის დაცურების საწინააღმდეგო, ტაქტილური, კონტრასტული ფერის ზოლი („მისაწვდომობის ეროვნული სტანდარტები“, 2020).			
13. ტაქტილური და ვიზუალური ნიშნულები	კიბის მონაკვეთის ორივე ბოლოში არის ტაქტილური ზედაპირი, რომელიც მიუთითებს საფეხურების დასაწყისსა და დასასრულს („მისაწვდომობის ეროვნული სტანდარტები“, 2020).			
14. საინფორმაციო ნიშნული	მოაჯირზე ბრაილის შრიფტით განთავსებულია ინფორმაცია სართულისა და შესაბამისი სერვისების შესახებ (UNICEF, 2022).			
15. განათება	კიბის უჯრედის დასაწყისში და ბოლოს არის დამატებითი განათება (ნორვეგიული სტანდარტი, 2009).			

კითხვარი 4.2 - მაღალი ხარისხის/დონის მისაწვდომობა

დამატებითი კომპონენტები	მახასიათებლები	კი	არა	დამატებითი კომენტარი
1. ბაქანი	მაქსიმუმ ყოველი 15 საფეხურის შემდეგ არის ბაქანი (UNICEF, 2022).			
2. სივრცე საფეხურების ზემოთ	კიბის მონაკვეთში სამოძრაო სივრცე ბარიერებისგან თავისუფალია, რათა უსინათლო/ მცირემხედველ პირს შეეძლოს უსაფრთხოდ გადაადგილება (ჭერში, კედლებზე არ უნდა იყოს განთავსებული საგნები, რომლებიც იჭრება კიბის მონაკვეთის სივრცეში, პირველი საფეხურიდან 210 სმ-ის სიმაღლეზე) (UNICEF, 2022).			
3. შუალედური მოაჯირი	კიბის მონაკვეთს აქვს შუალედური მოაჯირი იმ შემთხვევაში, თუ მისი სიგანე 270 სმ-ზე მეტია (UNICEF, 2022).			

ლიფტი

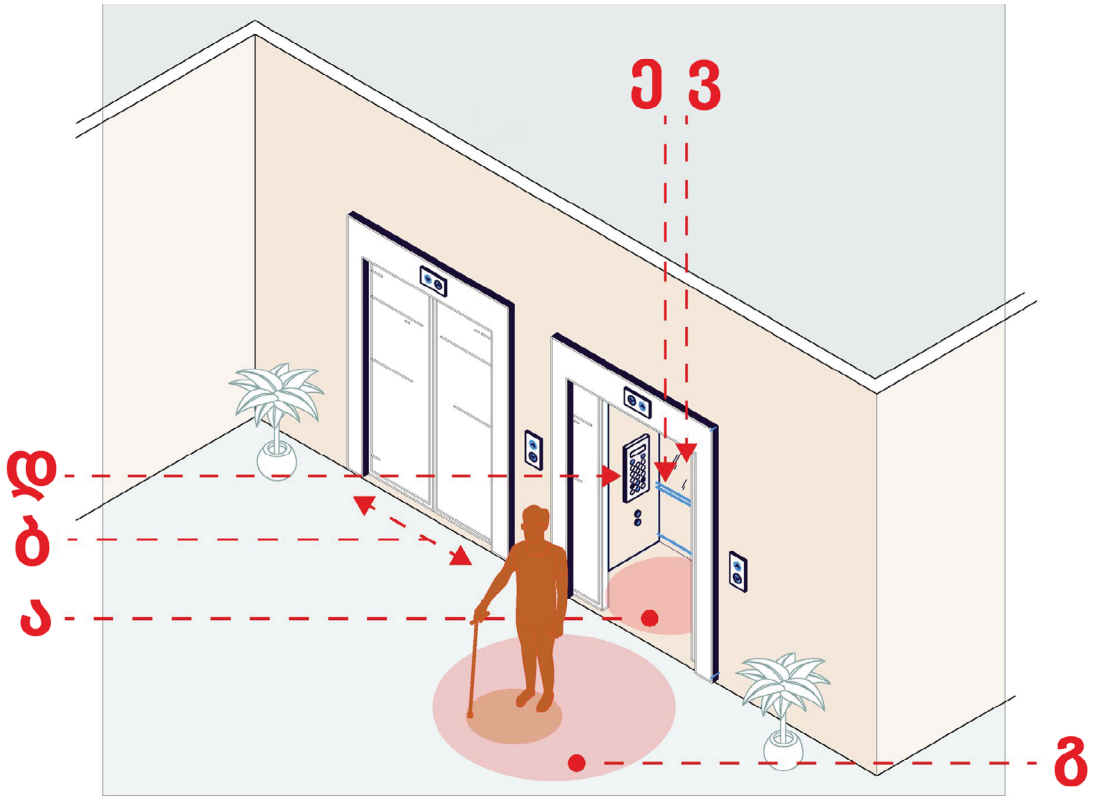

სურათი 5.1

ლიფტი[13] შენობის შესასვლელთან ახლოს უნდა იყოს და მასთან მისასვლელად საჭირო არ უნდა იყოს კიბის გამოყენება და არ უნდა გვხვდებოდეს დამატებითი ბარიერები. ლიფტის კაბინის შიდა ფართობი საკმარისი უნდა იყოს იმისათვის (მინიმუმ - 150 სმ x 110 სმ), რომ ეტლის მომხმარებელმა თავისუფლად მობრუნება შეძლოს (ა). ლიფტის კარი ავტომატურად უნდა იღებოდეს მინიმუმ 82 სმ-ის („მისაწვდომობის ეროვნული სტანდარტები", 2020) ან მინიმუმ 90-100 სმ-ის სიგანეზე (ბ) (რეკომენდებული) (UNICEF, 2022).

ლიფტის გარე სივრცე თავისუფალი უნდა იყოს ბარიერებისგან და ეტლის მომხმარებელს მანევრირების საშუალებას აძლევდეს (150 სმ x 150 სმ) (გ) (UNICEF, 2022). ლიფტის როგორც გარე, ისე შიდა ღილაკები განთავსებული უნდა იყოს მინიმუმ 38 სმ-ისა და მაქსიმუმ 120 სმ-ის სიმაღლეზე (დ). ღილაკებზე ინფორმაცია დატანილი უნდა იყოს ბრაილის შრიფტით. გამოსაძახებელ ღილაკებს უნდა ჰქონდეს ვიზუალური და ხმოვანი სიგნალები, რომლებიც მიუთითებს, რომ დაფიქსირდა გამოძახება და მოხდა გამოძახებაზე რეაგირება („მისაწვდომობის ეროვნული სტანდარტები", 2020).

ლიფტის უკანა კედელზე მიმაგრებული უნდა იყოს სახელური (ე) და სარკე (ვ), რომლის მეშვეობითაც ლიფტის კარისკენ ზურგით მყოფი ეტლის მომხმარებელი იღებს ინფორმაციას (UNICEF, 2022).

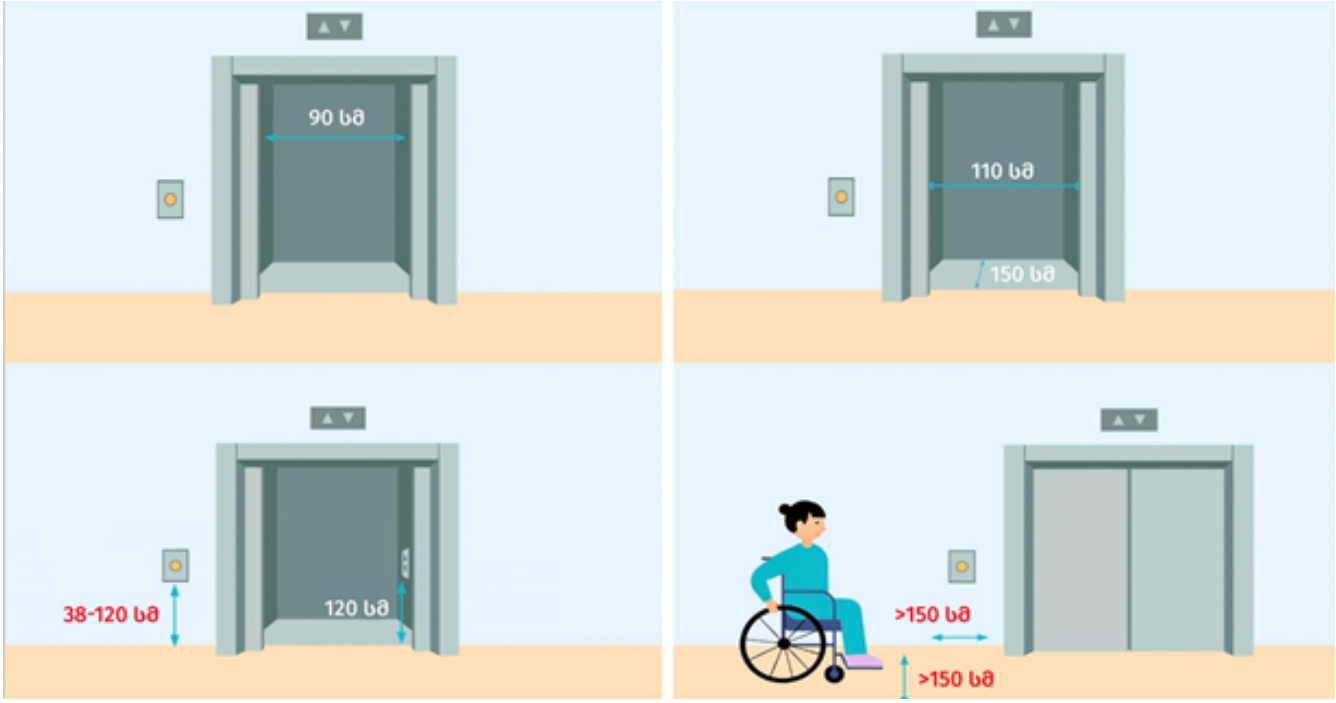

სურათი 5.2 - ლიფტის და მისი მიმდებარე სივრცის პარამეტრები

[13] იხ. ტექნიკური რეგლამენტი - "მისაწვდომობის ეროვნული სტანდარტები", ქვეთავი 407 - ლიფტები

ლიფტის მისაწვდომობის შეფასება

კითხვარი 5.1 - საბაზისო დონე

აუცილებელი კომპონენტები	მახასიათებლები	კი	არა	დამატებითი კომენტარი
1. დაბრკოლებებისგან თავისუფალი სივრცე	ლიფტი ადვილად ხელმისაწვდომია/ ლიფტამდე მისასვლელ გზაზე არ გვხვდება ბარიერები ან საფეხურები (UNICEF, 2022).			
2. შესასვლელთან სიახლოვე	ლიფტი მისაწვდომია შენობის მთავარი შესასვლელიდან მაქსიმუმ 20 მ-ის დაშორებით (UNICEF, 2022).			
3. გარე მანევრირების სივრცე	ლიფტის შესასვლელთან საკმარისი თავისუფალი სივრცეა, სადაც ეტლის მომხმარებელს შეეძლება თავისუფლად მოძრაობა/მანევრირება (150 სმ x 150 სმ) (UNICEF, 2022).			
4. ლიფტის კარის სიგანე	ლიფტის კარი იღება მინიმუმ 82 სმ-ის („მისაწვდომობის ეროვნული სტანდარტები“, 2020) ან მინიმუმ 90-100 სმ-ის სიგანეზე (რეკომენდებული) (UNICEF, 2022).			
5. კაბინის ზომები	კაბინის სიღრმე მინიმუმ 150 სმ-ია, ხოლო სიგანე - 110 სმ „(მისაწვდომობის ეროვნული სტანდარტები“, 2020).			
6. ლიფტის კარი	ლიფტის კარი იღება ავტომატურად და საკმარისი დროით (არაუმცირეს 3 წამის განმავლობაში) ლიფტში უსაფრთხოდ შესასვლელად და გამოსასვლელად („მისაწვდომობის ეროვნული სტანდარტები“, 2020).			
7. კონტროლის მექანიზმების მრავალფეროვნება	ლიფტის მიმართულების (ზევით/ ქვევით), მიმდინარე სართულისა და სხვა სახის ინფორმაცია ხელმისაწვდომია როგორც ვიზუალური, ისე აუდიალური/ ხმოვანი გზით („მისაწვდომობის ეროვნული სტანდარტები“, 2020).			
8. კონტროლის მექანიზმის/ ღილაკების მდებარეობა	ღილაკები ან კონტროლის სხვა მექანიზმები განთავსებულია არაუმეტეს 120 სმ-ის სიმაღლეზე („მისაწვდომობის ეროვნული სტანდარტები“, 2020) და კაბინის კუთხეებიდან მინ. 60 სმ-ის დაშორებით (UNICEF, 2022).			

9. ტაქტილური კონტროლი	ლიფტის ღილაკებზე ან კონტროლის სხვა მექანიზმებზე შესაბამისი ინფორმაცია ბრაილის შრიფტითაა დატანილი (UNICEF, 2022).			
10. გადაუდებელი დახმარება	გადაუდებელი დახმარების ღილაკის გამოყენება იოლია (მაგალითად, იდაყვით, ნაკლები ძალისხმევით) და აქვს ვიზუალური და აუდიალური დადასტურების სიგნალი („მისაწვდომობის ეროვნული სტანდარტები“, 2020).			

კითხვარი 5.2 - მაღალი ხარისხის/დონის მისაწვდომობა

დამატებითი კომპონენტები	მახასიათებლები	კი	არა	დამატებითი კომენტარი
1. საინფორმაციო ნიშნულები	შენობაში განთავსებულია დიდი ზომის, კონტრასტული ფერის, ლიფტამდე მიმართულების მაჩვენებელი ნიშნულები, რომლებზეც შესაბამისი ინფორმაცია ბრაილის შრიფტისა და სიმბოლოების/ პიქტოგრამების გამოყენებით (UNICEF, 2022).			
2. მისაწვდომობის სიმბოლო	იმ შემთხვევაში, თუ შენობას მხოლოდ ერთი მისაწვდომი ლიფტი აქვს, ის აღნიშნულია საერთაშორისო მისაწვდომობის სიმბოლოთი (UNICEF, 2022).			
3. სარკე	ლიფტის კაბინაში კარის მოპირდაპირე მხარეს დამონტაჟებულია სარკე (UNICEF, 2022).			
4. გადმოსაშლელი სკამი	ლიფტის კაბინაში დამონტაჟებულია გადმოსაშლელი სკამი (UNICEF, 2022).			
5. სახელურის მდებარეობა	ლიფტის კაბინაში 85 სმ-ის სიმაღლეზე მყარად დამონტაჟებულია შიდა სახელური (UNICEF, 2022).			

დერეფანი

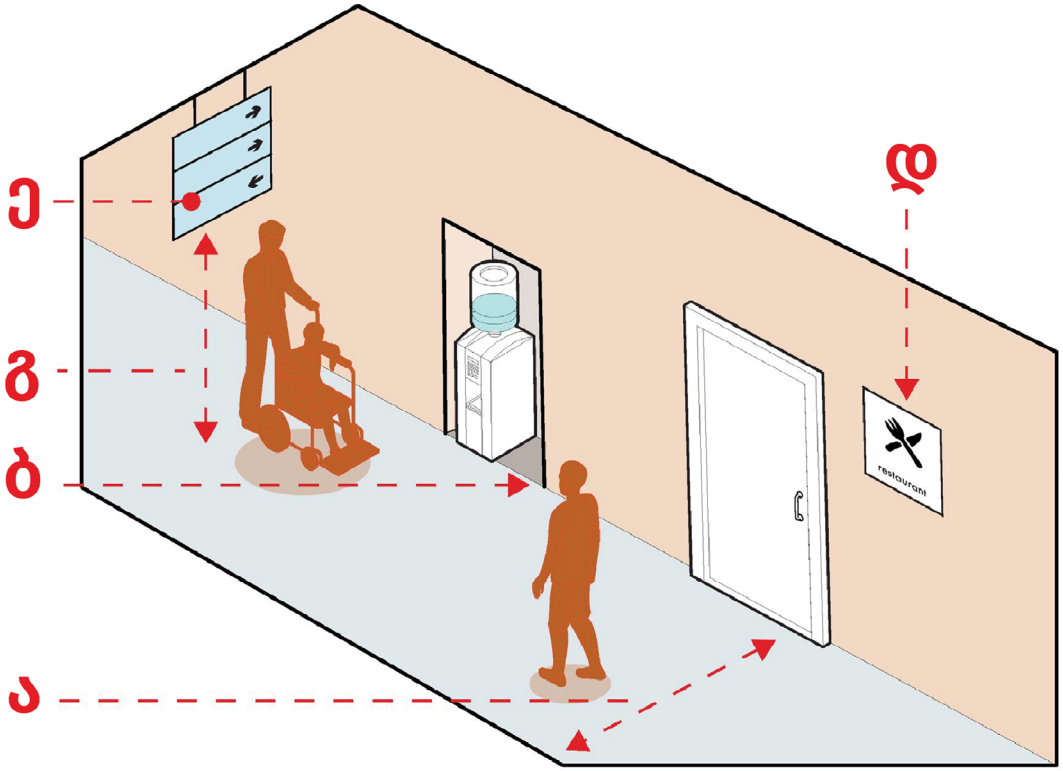

სურათი 6.1

დერეფნის სიგანე განისაზღვრება იმის მიხედვით, თუ საშუალოდ რა რაოდენობის ადამიანზეა გათვლილი. დერეფანი იმდენად ფართო უნდა იყოს, რომ ყველას შეეძლოს ორივე მიმართულებით თავისუფლად გადაადგილება და მანევრირება, მათ შორის იმ პირებს, რომლებიც გადაადგილებისთვის ეტლს ან სხვა ტიპის დამხმარე საშუალებას იყენებენ (ა) (UNICEF, 2022). დერეფნის თავისუფალი სავალი ნაწილის მინიმალურ სიგანედ განისაზღვრება 90 სმ („მისაწვდომობის ეროვნული სტანდარტები“, 2020) ან მინიმუმ 120-150 სმ ყველაზე ვიწრო ნაწილში (UNICEF, 2022). თუ დერეფნის სიგანე 150 სმ-ზე ნაკლებია, არაუმეტეს ყოველი 60 მეტრის ინტერვალით უნდა იყოს გვერდის ასავლელი სივრცე (150 სმ x 150 სმ) (იხ. სურათი 6.2) („მისაწვდომობის ეროვნული სტანდარტები“, 2020)[14].

15

[14] იხ. ტექნიკური რეგლამენტი - “მისაწვდომობის ეროვნული სტანდარტები”, ქვეთავი 403 - სავალი ზედაპირები

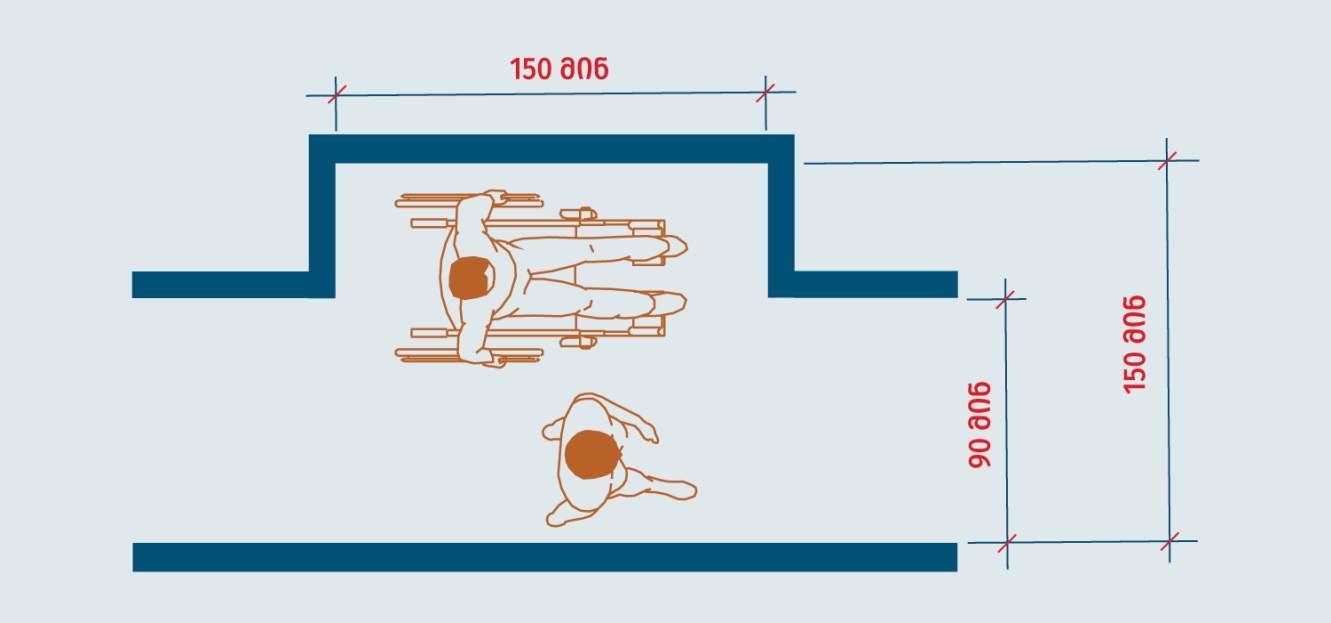

სურათი 6.2 - გვერდის ასავლელი სივრცე

დერეფანი, ისევე როგორც იატაკის ზედაპირი, თავისუფალი უნდა იყოს ბარიერებისა და საფეხურებისგან, რათა გადაადგილების სირთულის მქონე და უსინათლო პირებმა შეძლონ უსაფრთხოდ და თავისუფლად გადაადგილება (ბ). ასევე, იატაკის ზედაპირი უნდა იყოს მდგრადი, მყარი, არასრიალა და არ უნდა ირეკლავდეს სინათლეს. ჭერში ან კედლებზე ჩამოკიდებული ნიშნულები და სანათები საკმარისად მაღლა უნდა იყოს, რათა არ დააზიანოს პიროვნება (გ). 68 სმ-იდან 2 მ-მდე სიმაღლეზე განთავსებული საგნები სასიარულო ბილიკის სივრცეში 10 სმ-ზე მეტად არ უნდა იჭრებოდეს (იხ. სურათი 6.3) („მისაწვდომობის ეროვნული სტანდარტები“, 2020)[15].

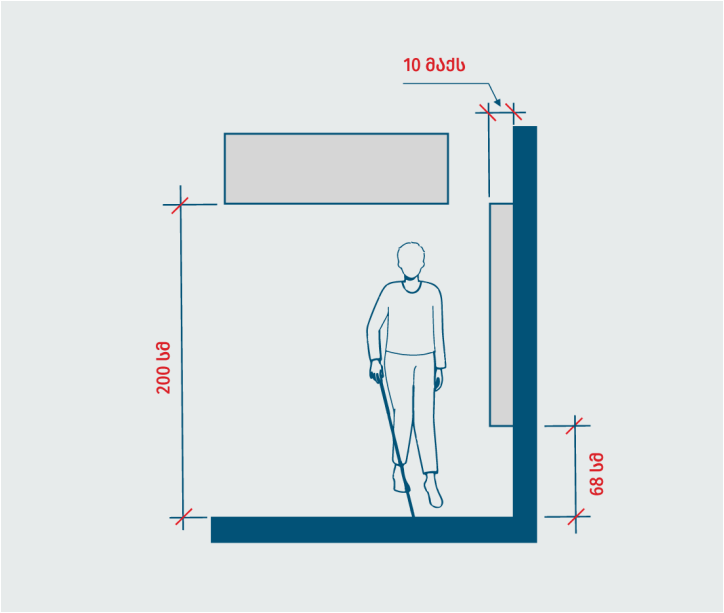

სურათი 6.3

[15] იხ. ტექნიკური რეგლამენტი - “მისაწვდომობის ეროვნული სტანდარტები”, ქვეთავი 307 - გამოშვერილი საგნები

ადამიანებმა სივრცეში თავისუფლად და დამოუკიდებლად ორიენტირება რომ შეძლონ, საჭიროა დაწესებულებაში და მიმდებარე ტერიტორიაზე საინფორმაციო (დ) და მიმართულების აღმნიშვნელი (ე) ნიშნულების განთავსება. ნიშნულები ადვილად უნდა აღიქმებოდეს, კონტრასტული ფერების უნდა იყოს, დართული ჰქონდეს შესაბამისი ინფორმაცია ბრაილის შრიფტითა და სიმბოლოების/პიქტოგრამების გამოყენებით (UNICEF, 2022).

რათა მცირემხედველ პირებს გაუადვილდეთ გადაადგილება, საჭიროა, დერეფნის პლინტუსები, კარების ჩარჩოები და სავალ სივრცეში განთავსებული საგნები კედლის კონტრასტული ფერის იყოს (ნორვეგიული სტანდარტი, 2009).

უსინათლო პირებისთვის მნიშვნელოვანია, შენობის შიდა სივრცეშიც მოეწყოს გზამკვლევი ბილიკები, რომლებიც კონტრასტული ფერისაა და რომელთა შეგრძნება და/ან გაგონებაც შეუძლიათ უსინათლოთა ჯოხის მომხმარებელ პირებს. ბილიკის ორივე მხარეს უნდა იყოს მინიმუმ 50 სმ სიგანის თავისუფალი სასიარულო სივრცე (იხ. სურათი 6.4) (ნორვეგიული სტანდარტი, 2009).

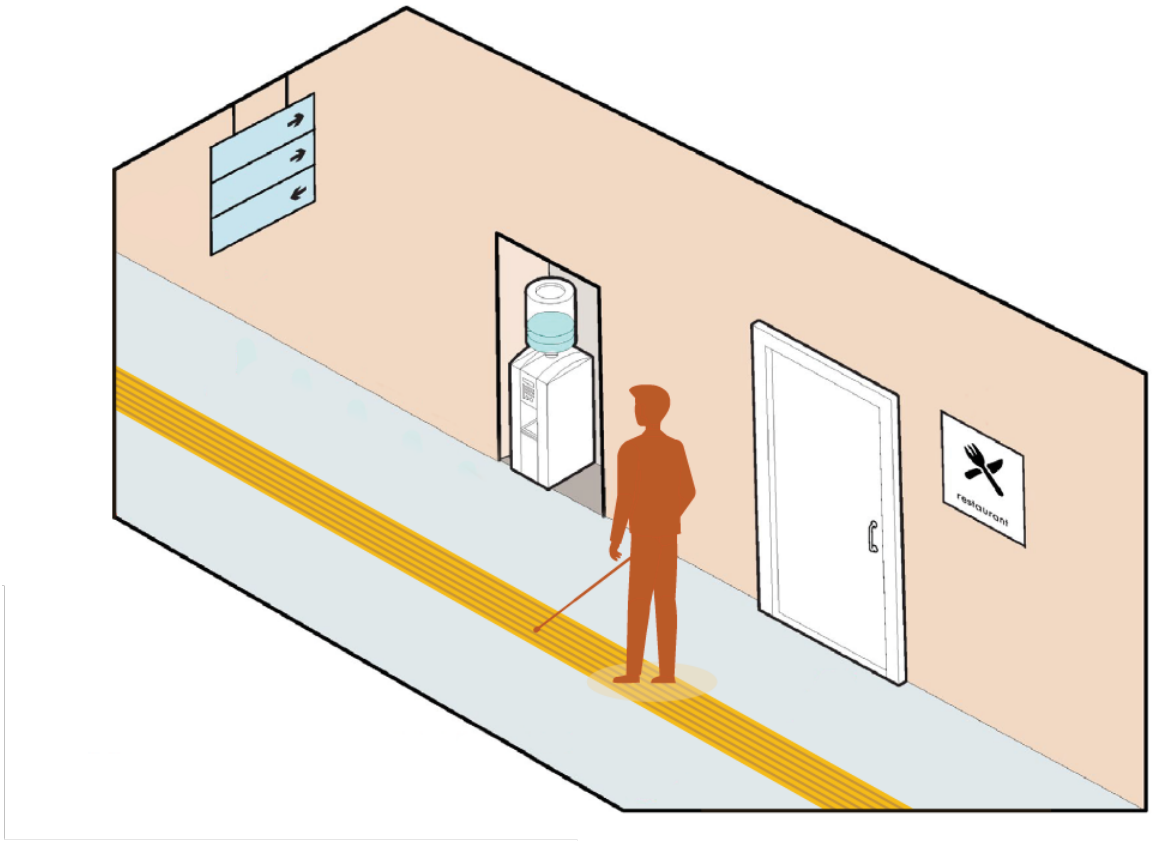

სურათი 6.4 - ტაქტილური ბილიკი შიდა სივრცეში

ლიფტის მისაწვდომობის შეფასება

კითხვარი 5.1 - საბაზისო დონე

აუცილებელი კომპონენტები	მახასიათებლები	კი	არა	დამატებითი კომენტარი
1. კარი	დერეფანში არსებული ყველა კარის მახასიათებელი შეესაბამება გზამკვლევში აღწერილი მისაწვდომი კარის ძირითად მახასიათებლებს (კითხვარი 3.1).			
2. სიგანე	დერეფნის სიგანე ყველაზე ვიწრო ნაწილში არის მინიმუმ 120-150 სმ და თავისუფალია ბარიერებისგან (UNICEF, 2022).			
3. სიგანე	თუ დერეფნის სიგანე 150 სმ-ზე ნაკლებია, არაუმეტეს ყოველი 60 მეტრის ინტერვალით მოწყობილია გვერდის ასავლელი სივრცე (150 სმ x 150 სმ) („მისაწვდომობის ეროვნული სტანდარტები“, 2020).			
4. ზედაპირი	დერეფანში არსებული იატაკის ზედაპირი მყარია, მდგრადი და არ არის სრიალა (მისაწვდომობის ეროვნული სტანდარტები“, 2020).			
5. ზედაპირი	დერეფნის იატაკის ზედაპირი ერთი ტონალობისაა (ისეთი ორნამენტის გარეშე, რომელმაც შეიძლება თავბრუსხვევა გამოიწვიოს) და არ ირეკლავს სინათლეს (UNICEF, 2022).			
6. ზედაპირი	ხალიჩების არსებობის შემთხვევაში ისინი იატაკზე ისეა დამაგრებული, რომ არ ქმნის დაცურების ან წაქცევის რისკს როგორც ფეხით, ისე ეტლით ან სხვა დამხმარე საშუალებით გადაადგილებისას („მისაწვდომობის ეროვნული სტანდარტები“, 2020).			
7. ბარიერები	დერეფანი თავისუფალია ბარიერებისა და საფეხურებისგან (UNICEF, 2022).			
8. შიდა პანდუსი	საჭიროების შემთხვევაში (მაგ., რამდენიმე საფეხურის არსებობისას), დერეფანს აქვს შიდა პანდუსები (მაქსიმუმ 2 მ სიგრძის) ან ბაქან-ლიფტები, რომლებიც შეესაბამება გზამკვლევში განხილულ მახასიათებლებს (კითხვარი 2.1).			

9. დასასვენებელი სივრცე	იმ შემთხვევაში, თუ დერეფანი გრძელია, ხელმისაწვდომია სკამები შესასვენებლად (UNICEF, 2022).			
10. მიმართულების ნიშნულები	დერეფანში განთავსებულია ძირითადი მიმართულების აღმნიშვნელი ნიშნულები (მაგალითად, საპირფარეშომდე, ლიფტამდე და ა. შ. მისასვლელი) ბრაილის შრიფტით, სიმბოლოების/პიქტოგრამის გამოყენებით („მისაწვდომობის ეროვნული სტანდარტები“, 2020).			
11. საინფორმაციო ნიშნულები	თითოეული ოთახის კარზე განთავსებულია შესაბამისი ნიშანი ბრაილის შრიფტით, სიმბოლოების/პიქტოგრამის გამოყენებით, რომელიც აღნიშნავს ოთახის დანიშნულებას („მისაწვდომობის ეროვნული სტანდარტები“, 2020).			
12. საინფორმაციო ნიშნულები	საინფორმაციო ნიშნულები განთავსებულია კარის გასწვრივ 120-140 სმ-ის სიმაღლეზე (UNICEF, 2022).			
13. საგნების განთავსების სიმაღლე	დერეფანში არსებული ნიშნულები ან სხვა ჩამოკიდებული საგნები მინ. 2 მ-ის სიმაღლეზეა („მისაწვდომობის ეროვნული სტანდარტები“, 2020).			
14. ნიშნულების ზომა	საინფორმაციო ნიშნულების ტექსტის შრიფტის ზომაა 15 მმ-იდან 30 მმ-მდე (Arial, Tahoma ან Verdana - რეკომენდებული) (UNICEF, 2022).			

კითხვარი 5.2 - მაღალი ხარისხის/დონის მისაწვდომობა

დამატებითი კომპონენტები	მახასიათებლები	კი	არა	დამატებითი კომენტარი
1. კონტრასტული ფერის კუთხე	პლინტუსები, კედლის კუთხეები და კარის ჩარჩო გამოყოფილია კონტრასტული ფერით, რათა მცირემხედველმა პირმა სივრცე ადვილად აღიქვას (UNICEF, 2022).			
2. დამხმარე სახელური	დერეფანს მთელ სიგრძეზე, კედლის გასწვრივ, უწყვეტად მიუყვება სახელური (UNICEF, 2022).			

შეხვედრებისა და საღეჭციო ოთახები

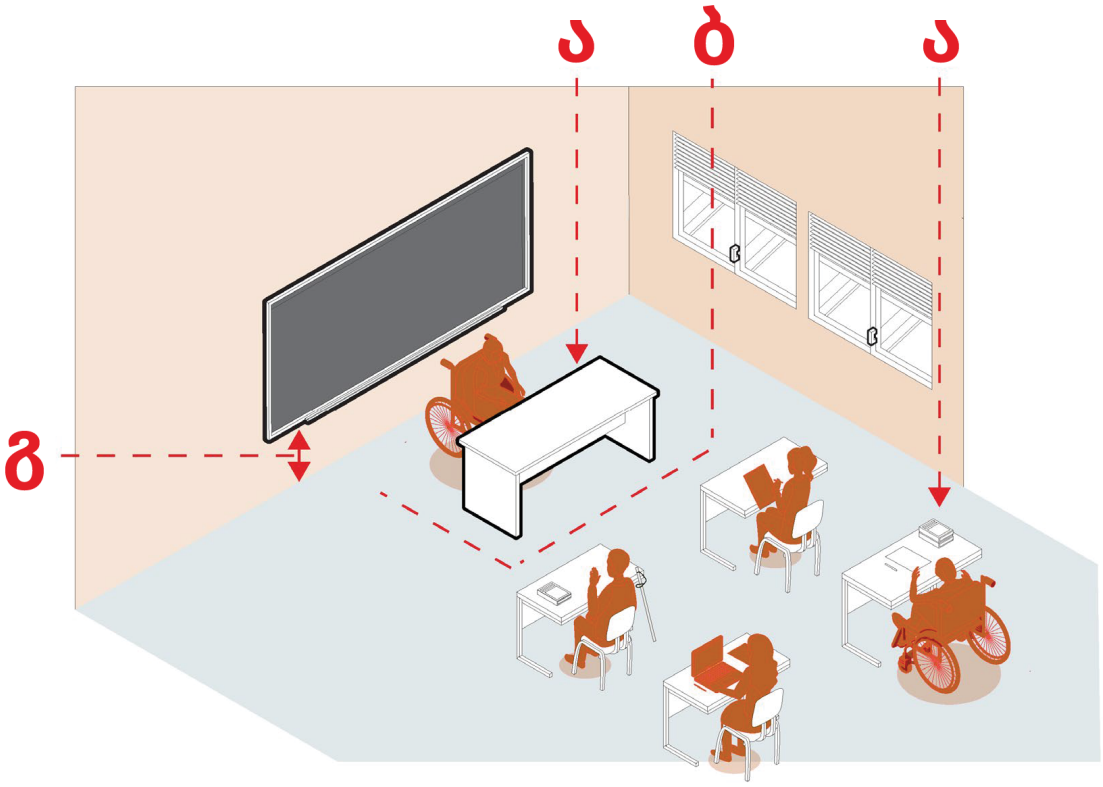

სურათი 7.1

დაწესებულების ყველა ოთახისა და სივრცის მახასიათებელი, მათ შორის, შეხვედრების ოთახის, შესაბამისობაში უნდა მოდიოდეს უკვე განხილულ ძირითად საბაზისო მოთხოვნებთან - მაგალითად, კარის/შესასვლელის მისაწვდომობა და ა. შ.

საკლასო ან შეხვედრების ოთახში ყველასთვის მისაწვდომი უნდა იყოს მერხთან/მაგიდასთან მისვლა (ა). მაგიდის ქვემოთ უნდა იყოს თავისუფალი სივრცე, რომლის სიმაღლეც იქნება მინიმუმ 68 სმ, სიგანე - მინიმუმ 76 სმ, ხოლო სიღრმე - 43 სმ-იდან 63 სმ-მდე (იხ. სურათი 7.2). მერხებს/ავეჯს შორის სივრცე საკმარისი უნდა იყოს როგორც ეტლით მოსარგებლე, ისე გადაადგილების სირთულის მქონე სხვა პირებისთვის (ბ).

სივრცე საკმარისად განათებული და დაცული უნდა იყოს ხმაურისგან, რათა მხედველობის ან სმენის სირთულის მქონე პირებმა შეძლონ მაქსიმალურად ჩართულობა საგაკვეთილო პროცესსა თუ შეხვედრებში.

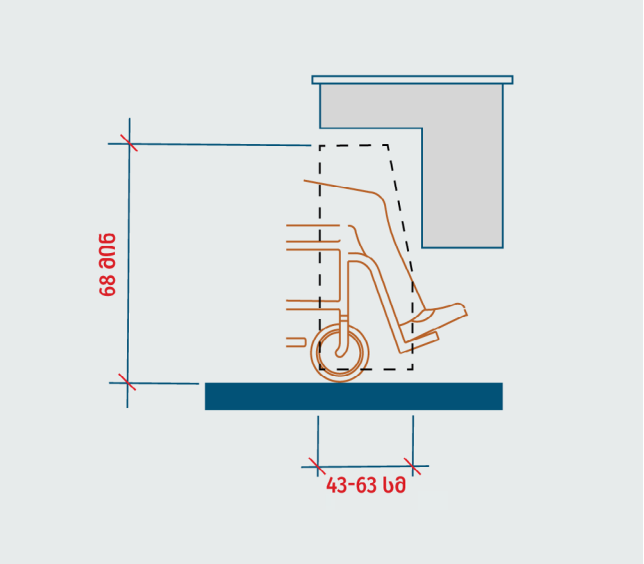

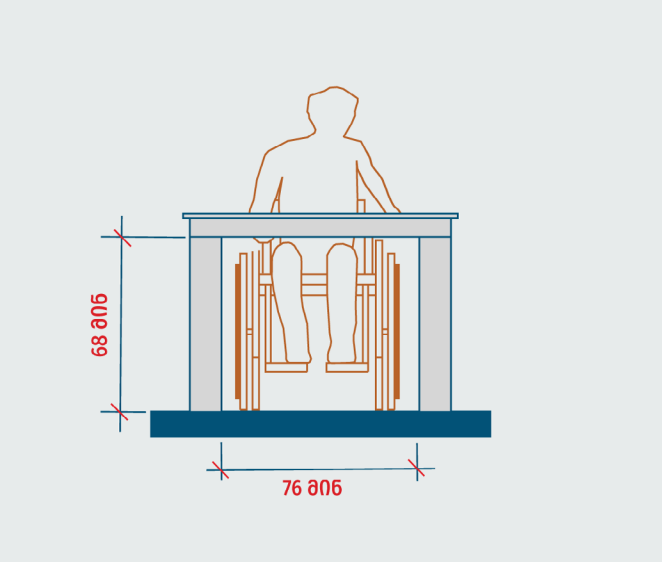

სურათი 7.2 - სივრცე მაგიდის ქვემოთ

რაც შეეხება სასწავლო მასალებს, როგორიცაა, მაგალითად, დაფა, თაროები და მასზე განლაგებული რესურსები, მათი გამოყენება მისაწვდომი უნდა იყოს სხვადასხვა სიმაღლისა და ეტლის მომხმარებელი პირებისთვის (გ), ასევე აღქმადი უნდა იყოს მცირემხედველი პირებისთვის (იხ. სურათი 7.3)[16].

[16] იხ. ტექნიკური რეგლამენტი - "მისაწვდომობის ეროვნული სტანდარტები", ქვეთავი 307 - მიწვდომის დიაპაზონი

სურათი 7.3 - რესურსებზე წვდომისთვის საჭირო პარამეტრები

(შენიშვნა: ზომები მოცემულია სმ-ებში)

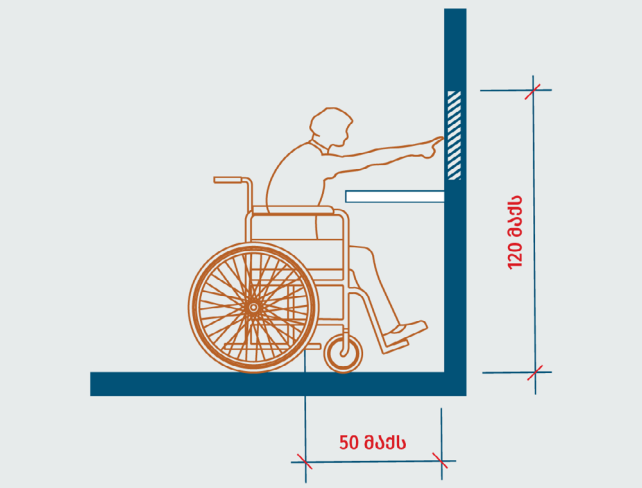

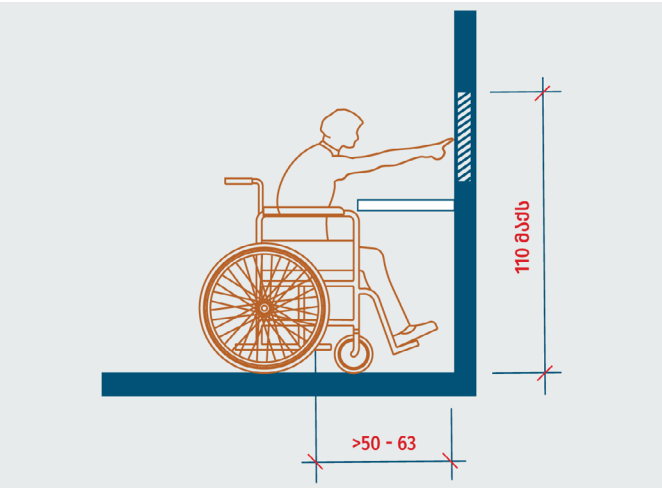

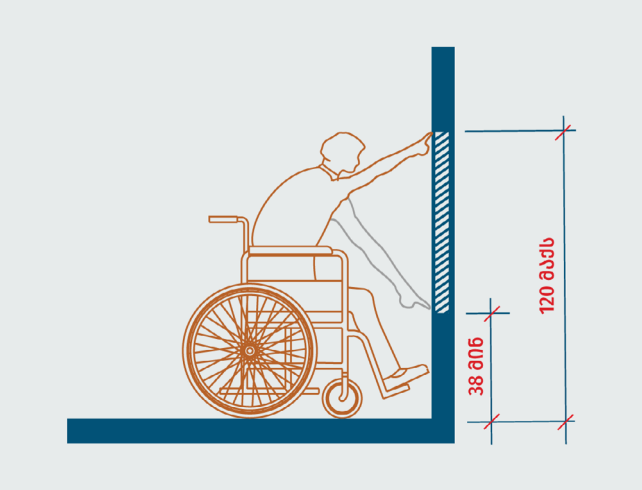

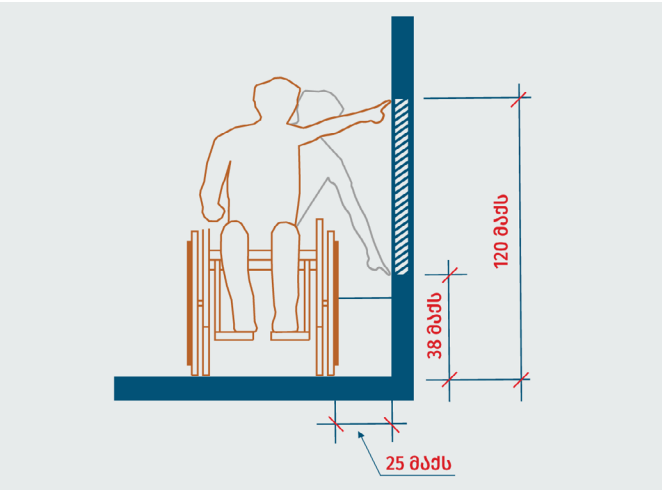

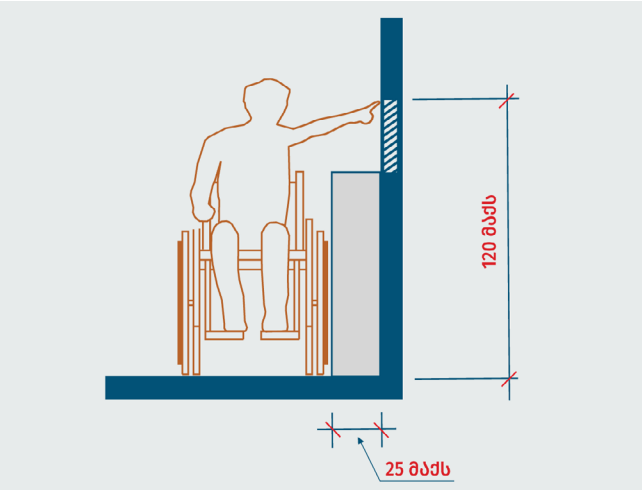

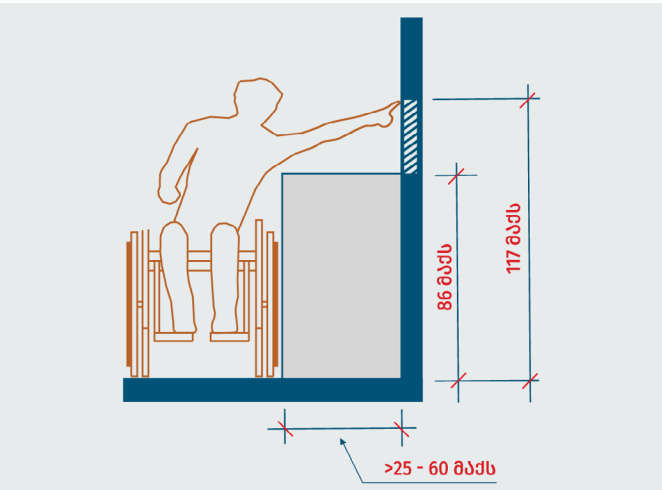

სალექციო/შეხვედრების ოთახის მისაწვდომობის შეფასება

კითხვარი 7.1 - საბაზისო დონე

აუცილებელი კომპონენტები	მახასიათებლები	კი	არა	დამატებითი კომენტარი
1. კარი	სალექციო/შეხვედრების ოთახის კარი შეესაბამება გზამკვლევში განხილულ მისაწვდომი კარის მახასიათებლებს (კითხვარი 3.1).			
2. ავეჯის გადაადგილების შესაძლებლობა	საჭიროების შემთხვევაში შესაძლებელია მერხების/სკამების/მაგიდების ადვილად გადაადგილება (მაგალითად, დამატებითი სივრცის გამოსათავისუფლებლად,რათა პირმა, რომელიც დამხმარე საშუალების გამოყენებით გადაადგილდება, ადვილად და უსაფრთხოდ გადაადგილება/რესურსებზე წვდომა შეძლოს) (UNICEF, 2022).			
3. სივრცე თავისუფლად გადაადგილებისთვის	მერხებს/სკამებს/მაგიდებს შორის დაშორება მინიმუმ 120 სმ-ია, რათა ეტლის მომხმარებელი თავისუფლად გადაადგილდეს (UNICEF, 2022).			
4. სივრცე თავისუფლად გადაადგილებისთვის	წინა მერხსა და დაფას შორის მინიმუმ 120 სმ სიგანის თავისუფალი სივრცეა ეტლით მანევრირებისთვის (UNICEF, 2022).			
5. რეგულირებადი სიმაღლე	საჭიროების შემთხვევაში შესაძლებელია მაგიდის სიმაღლის რეგულირება (UNICEF, 2022).			
6. მუხლის სივრცე	მაგიდის ქვემოთ საკმარისი თავისუფალი სივრცეა, რათა ეტლის მომხმარებელმა შეეძლოს თავისუფლად მისვლა და მიწვდომა (სიღრმე - 43-იდან 63 სმ-მდე, სიმაღლე - 23 სმ-იდან 68 სმ-მდე და სიგანე - 76 სმ-იდან („მისაწვდომობის ეროვნული სტანდარტები“, 2020).			
7. კონტრასტული ფერები	ოთახში არსებულ კარს, ავეჯსა და დაფას აქვს კონტრასტული ფერის ჩარჩო (UNICEF, 2022).			
8. დაფის სიმაღლე	დაფის ჩარჩოს ქვედა ნაწილი მაქსიმუმ 50 სმ-ის სიმაღლეზეა, რათა ეტლის მომხმარებლებმა შეძლონ მიწვდომა (UNICEF, 2022).			

9. თაროების სიმაღლე	ოთახში არსებული თაროები 100-120 სმ-ის სიმაღლეზეა („მისაწვდომობის ეროვნული სტანდარტები“, 2020).			
10. სკამი	სკამებს (ზოგიერთს მაინც) აქვს სახელურები ან/და საზურგე (UNICEF, 2022).			
11. რეგულირებადი სკამი	სკამის სიმაღლე 40-45 სმ-ია და საჭიროების შემთხვევაში შესაძლებელია სიმაღლის რეგულირება (UNICEF, 2022).			
12. ტრანსფერისთვის საჭირო სივრცე	სკამის გვერდით საკმარისი სივრცეა, რათა ეტლის მომხმარებელმა შეძლოს თავისუფლად მისვლა და უსაფრთხოდ გადაჯდომა (UNICEF, 2022).			
13. სკამის სახელურის სიმაღლე	სკამის სახელური დასაჯდომი ზედაპირიდან 30 სმ-ის სიმაღლეზეა (UNICEF, 2022).			
14. სკამის საზურგე	სკამებს (ზოგიერთს მაინც) 75-79 სმ სიმაღლის საზურგე აქვს (UNICEF, 2022).			
15. აკუსტიკა	ოთახი დაცულია ხმაურისგან/გარედან შემომავალი დამატებითი ხმებისგან, რათა სმენის სირთულის მქონე პირებს შეეძლოთ დამატებითი სირთულის გარეშე კომუნიკაცია (UNICEF, 2022).			
16. განათება	საკლასო ოთახში არის როგორც ბუნებრივი, ისე ადეკვატური ხელოვნური განათება (300-500 „ლუქსი“) (UNICEF, 2022).			

კითხვარი 5.2 - მაღალი ხარისხის/დონის მისაწვდომობა

დამატებითი კომპონენტები	**მახასიათებლები**	**კი**	**არა**	**დამატებითი კომენტარი**
1. დენის წყარო	იატაკში განთავსებული დენის წყაროს მონაკვეთი/შტეფსელი იატაკის კონტრასტული ფერისაა და არ ქმნის დამატებით ბარიერს ან დაცემის რისკს (არ არის ამობურცული, იკეტება სრულყოფილად) (UNICEF, 2022).			
2. უსაფრთხო კაბელები	ოთახში იატაკზე არსებული კაბელები (ელექტრობის, ინტერნეტის და ა. შ.) დაფარულია აღქმადი/კონტრასტული ფერის დამცავით ისე, რომ არ ქმნიდეს დამატებით ბარიერს ან დაცემის რისკს (UNICEF, 2022).			

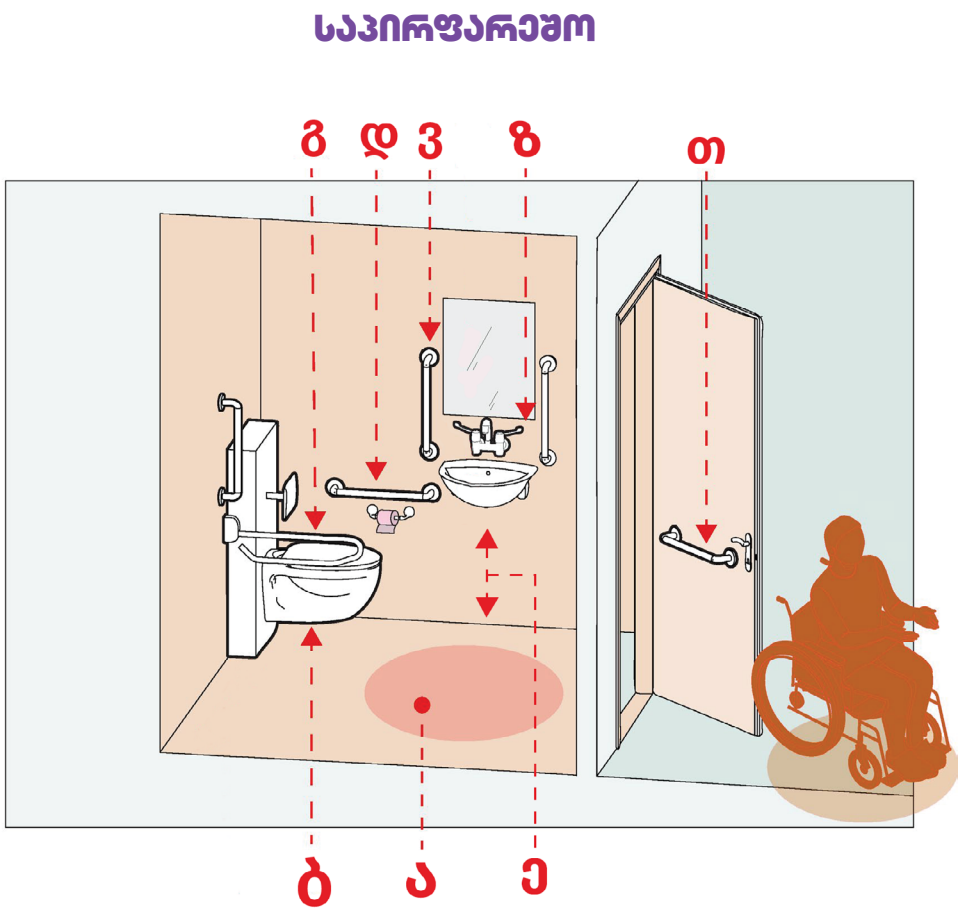

სურათი 8.1 - საპირფარეშო

მისაწვდომ საპირფარეშოებში[17] ეტლით მოსარგებლეს უნდა შეეძლოს თავისუფლად მოძრაობა და მანევრირება შიდა სივრცეში (150 სმ-იანი რადიუსის) (ა) (UNICEF, 2022).

უნიტაზი

უნიტაზი განთავსებული უნდა იყოს ოთახის კუთხეში, კედელთან - იატაკის ზედაპირიდან მინიმუმ 43 სმ და მაქსიმუმ 48 სმ-ის სიმაღლეზე (ბ), რათა ეტლის მომხმარებელს გაუადვილდეს ტრანსფერი (გადაჯდომა). ასევე, უნიტაზის გვერდით და წინ უნდა იყოს თავისუფალი სივრცე მინ. 150 სმ და 140 სმ (იხ. სურათი 8.2) („მისაწვდომობის ეროვნული სტანდარტები“, 2020).

[17] იხ. ტექნიკური რეგლამენტი - “მისაწვდომობის ეროვნული სტანდარტები”, ქვეთავი 604 - უნიტაზები და ტუალეტის ნაკვეთურები

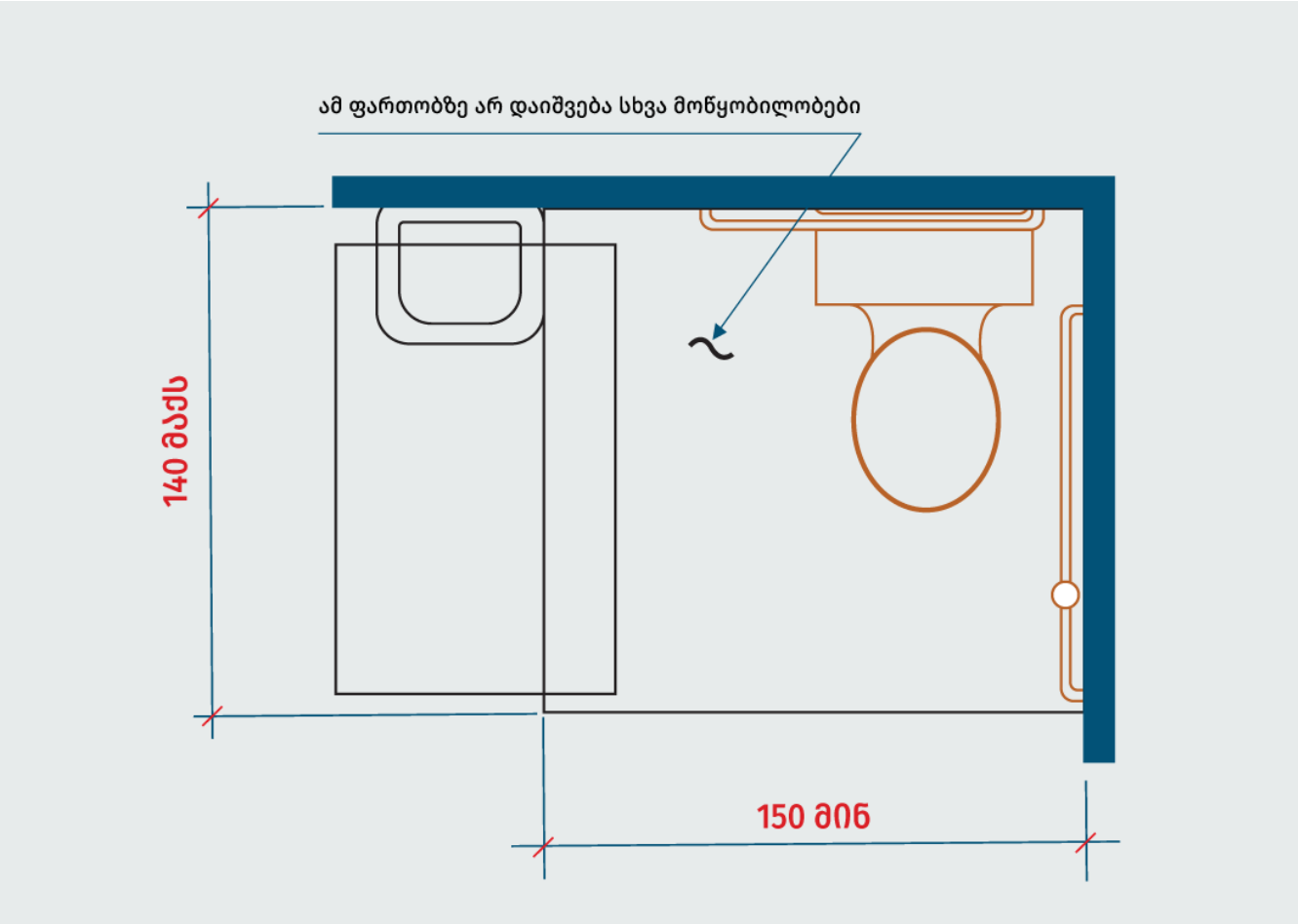

სურათი 8.2 - თავისუფალი სივრცე უნიტაზის მიმდებარედ

სასურველია, მოვერიდოთ დასადგომი (ე. წ. „აზიური სტილის“) უნიტაზების დამონტაჟებას, მაგრამ თუ არსებულის ჩანაცვლება ვერ ხერხდება, აუცილებელია, გვქონდეს გადასაადგილებელი სკამი-უნიტაზი, რომელსაც ორივე მხარეს აქვს სახელური (UNICEF, 2022).

სახელურები/ხელმოსაჭიდი ძელები

უნიტაზის ორივე მხარეს აუცილებელია გადმოსაწევი (გ) და კედელზე მიმაგრებული სახელურების დამონტაჟება (დ), რათა ტრანსფერისა და ადგომა-დაჯდომის დროს პირს შეეძლოს მოჭიდება და სტაბილურობის შენარჩუნება (იხ. სურათი 8.3) (UNICEF, 2022).

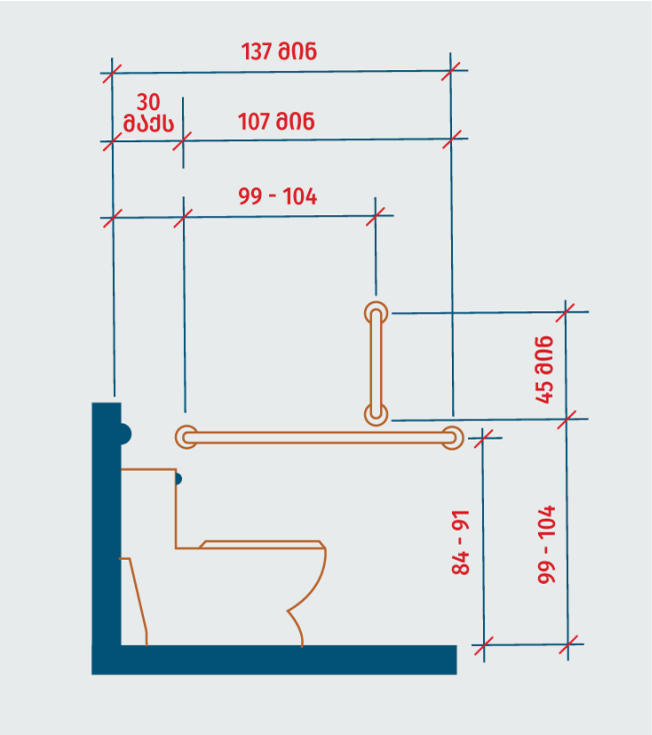

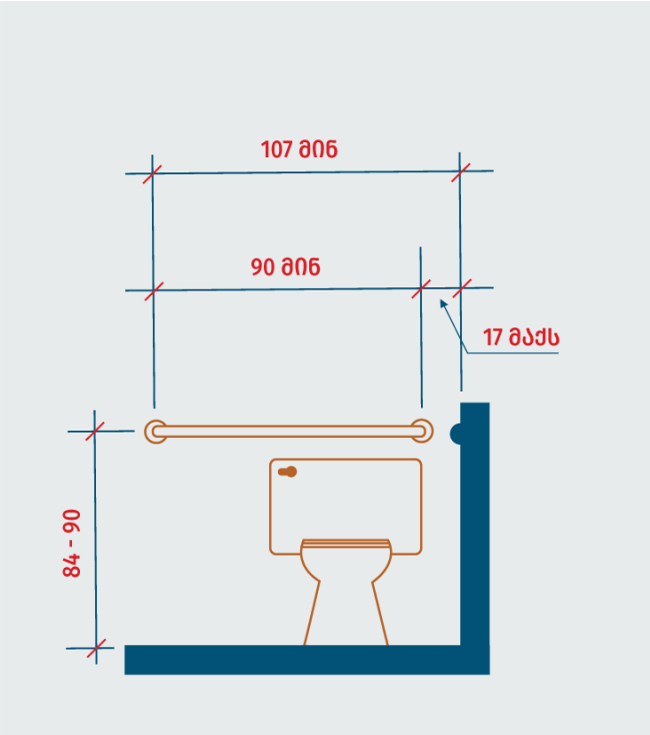

სურათი 8.3 - სახელურების განლაგება

ხელსაბანი

ხელსაბანი კედელზე უნდა იყოს დამონტაჟებული, ხოლო მისი ზედაპირი 86 სმ-ზე მაღლა არ უნდა იყოს (იხ. სურათი 8.4). ხელსაბანის ქვეშ თავისუფალი სივრცე უნდა იყოს იმისთვის, რომ ეტლის მომხმარებელმა ადვილად შეძლოს ხელსაბანთან მისვლა (ე) („მისაწვდომობის ეროვნული სტანდარტები“, 2020). ხელსაბანის ორივე მხარეს მაგრდება ვერტიკალური სახელურები (ვ) (UNICEF, 2022).

ხელსაბანის კედელზე უნდა განთავსდეს სარკე, რომლის ჩარჩოს ქვედა ნაწილიც იატაკიდან არაუმეტეს 1 მ-ის სიმაღლეზე იქნება (ზ) („მისაწვდომობის ეროვნული სტანდარტები“, 2020).

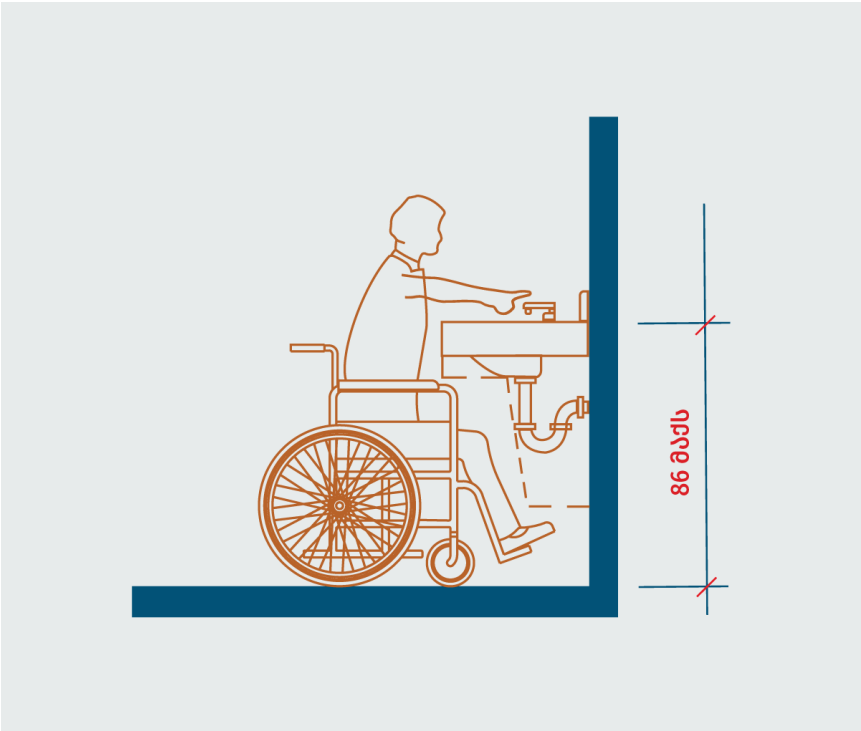

სურათი 8.4 - ხელსაბანის სიმაღლე

როგორც ჩასარეცხი მექანიზმის, ისე ონკანის, კარის სახელურისა და საკეტის გამოყენება ადვილად უნდა შეიძლებოდეს (მაგალითად, მოქმედებაში მოყვანა შესაძლებელი უნდა იყოს შეკრული მუშტით, მინიმალური ძალისხმევით).

კარი

საპირფარეშოს კარს უნდა ჰქონდეს დამატებითი სახელური შიდა მხარეს (თ), რათა ადვილი იყოს კარის დაკეტვა. უსაფრთხოების მიზნით კარი აუცილებლად შიგნიდან გარეთ უნდა იღებოდეს (UNICEF, 2022).

საპირფარეშოს კარს გარე მხრიდან აუცილებლად უნდა ჰქონდეს მისაწვდომობის აღმნიშვნელი საერთაშორისო ნიშანი (UNICEF, 2022).

განათება

საპირფარეშოს განათება უნდა იყოს მინიმუმ 300 „ლუქსი“, ხოლო შუქის ნაკადი ისე უნდა იყოს მიმართული, რომ სინათლის წყარო პირდაპირ არ ირეკლებოდეს (ნორვეგიული სტანდარტი, 2009).

საპირფარეშოს მისაწვდომობის შეფასება

კითხვარი 8.1 - საბაზისო დონე

აუცილებელი კომპონენტები	მახასიათებლები	კი	არა	დამატებითი კომენტარი
1. მისაწვდომი საპირფარეშოების რაოდენობა	დაწესებულებაში მინიმუმ 1 მისაწვდომი საპირფარეშოა შენობის თითოეულ სართულზე (UNICEF, 2022).			
2. მისაწვდომი საპირფარეშოების მდებარეობა	თუ დაწესებულებას მისაწვდომი საპირფარეშო შენობის გარეთ აქვს, ის მდებარეობს შენობისგან მაქსიმუმ 30 მ-ის დაშორებით და უკავშირდება შენობას უსაფრთხო, მისაწვდომი ბილიკით/გზით (მყარი, არასრიალა ზედაპირით, ბარიერების/საფეხურების გარეშე) (UNICEF, 2022).			
3. საპირფარეშოს კარი	საპირფარეშოს კარი შეესაბამება გზამკვლევში განხილულ მისაწვდომი კარის მახასიათებლებს (კითხვარი 3.1).			
4. მისაწვდომობის ნიშანი	საპირფრეშოს კარს აქვს მისაწვდომობის საერთაშორისო ნიშანი (UNICEF, 2022).			
5. კარი	კარი იღება შიგნიდან გარეთ (UNICEF, 2022).			
6. კარის ჩამკეტის სიმაღლე	კარის ჩამკეტი 80-100 სმ-ის სიმაღლეზეა და შესაძლებელია მისი ადვილად გამოყენება (მაგალითად, ერთი ხელით, მუშტით, მინიმალური ძალისხმევით) (UNICEF, 2022).			
7. მანევრირების სივრცე	უნიტაზის გვერდით და წინ არის ბარიერებისგან თავისუფალი სივრცე მინ. 150 სმ და 140 სმ („მისაწვდომობის ეროვნული სტანდარტები“, 2020).			
8. უნიტაზის დასაჯდომის სიმაღლე	უნიტაზის დასაჯდომი 43-იდან 48 სმ-მდე სიმაღლეზეა („მისაწვდომობის ეროვნული სტანდარტები“, 2020).			
9. სახელურები/ ხელმოსაჭიდი ძელები	დამონტაჟებულია ჰორიზონტალური და ვერტიკალური ხელმოსაჭიდი ძელები შესაბამის სიმაღლესა და ადგილზე (იხ. სურათი 8.3) („მისაწვდომობის ეროვნული სტანდარტები“, 2020).			

10. სახელურები/ ხელმოსაჭიდი ძელები	ხელმოსაჭიდი ძელი არის 35-45 სმ-ის დიამეტრის, მომრგვალებული ფორმის და გლუვი ზედაპირის (რათა შესაძლებელი იყოს ადვილად და უსაფრთხოდ ჩაჭიდება) და დამაგრებულია მყარად (UNICEF, 2022).			
11. სახელურების/ ხელმოსაჭიდი ძელების ფერი	ხელმოსაჭიდი ძელი კედლის კონტრასტული ფერისაა (UNICEF, 2022).			
12. ხელსაბანი	საპირფარეშოში არის მისაწვდომი ხელსაბანი, რომლის ზედაპირიც მაქსიმუმ 86 სმ-ის სიმაღლეზეა („მისაწვდომობის ეროვნული სტანდარტები“, 2020).			
13. ონკანი	ონკანის სახელურის გამოყენება ადვილადაა შესაძლებელი (მაგალითად, შეკრული მუშტით, ნაკლები ძალისხმევით) (UNICEF, 2022).			
14. მუხლის სივრცე	ონკანის ქვევით საკმარისი თავისუფალი სივრცეა, რათა ეტლის მომხმარებელმა ადვილად შეძლოს ხელსაბანთან მისვლა („მისაწვდომობის ეროვნული სტანდარტები“, 2020).			
15. განათება	ოთახში საკმარისი განათებაა ძირითადი დეტალების გასარჩევად (300 „ლუქსი“) (ნორვეგიული სტანდარტი, 2009).			

კითხვარი 8.2 - მაღალი ხარისხის/დონის მისაწვდომობა

დამატებითი კომპონენტები	მახასიათებლები	კი	არა	დამატებითი კომენტარი
1. სკამი-უნიტაზი	იმ შემთხვევაში, თუ დასადგომი უნიტაზი გვაქვს, ხელმისაწვდომია გადასაადგილებელი სკამი-უნიტაზი (UNICEF, 2022).			
2. დასადგომი უნიტაზი	იმ შემთხვევაში, თუ დასადგომი უნიტაზი გვაქვს, მის გვერდით კედლებზე დამონტაჟებულია მისაწვდომი სახელურები მოსაჭიდებლად, წონასწორობის შესანარჩუნებლად (UNICEF, 2022).			

სასადილო ოთახი

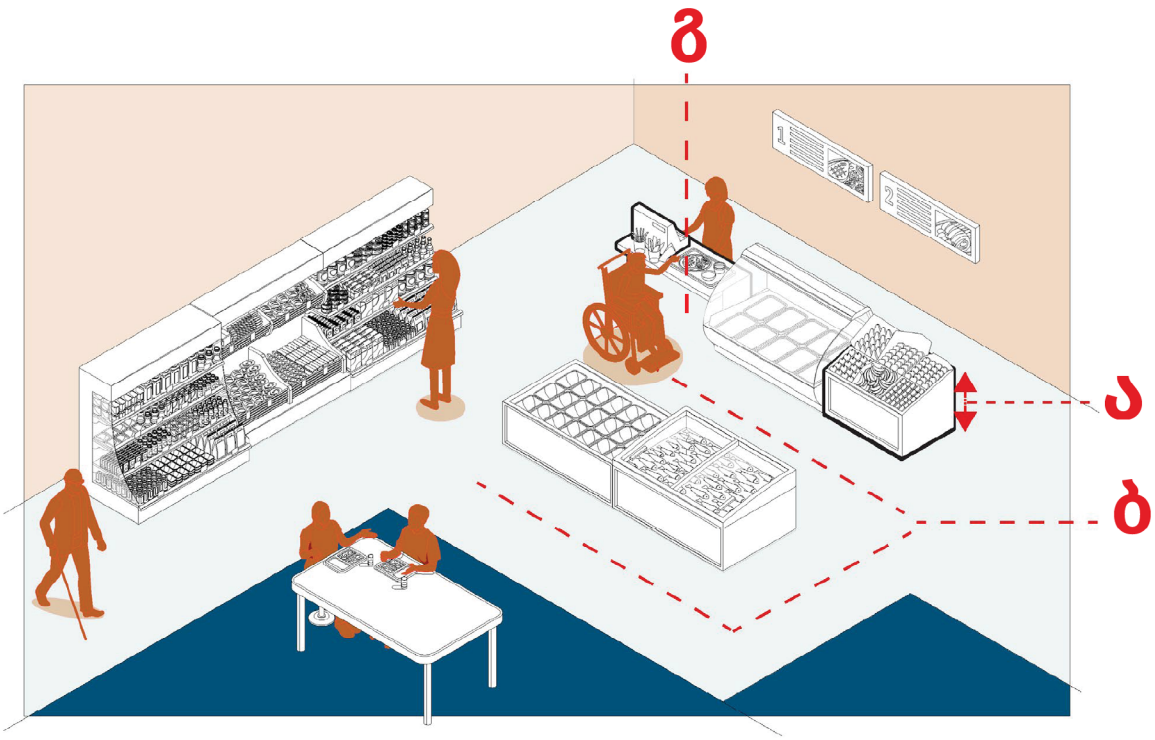

სურათი 9.1 - სასადილო ოთახი

დაწესებულების ყველა ოთახისა და სივრცის მახასიათებელი, მათ შორის, სასადილო ოთახის, უნდა შეესაბამებოდეს უკვე განხილულ ძირითად საბაზისო მოთხოვნებს - მაგალითად, კარის/შესასვლელის მისაწვდომობა, ავეჯის განლაგება და ა. შ.

დამატებით სასადილოს სივრცეში ხელმისაწვდომი უნდა იყოს ყველა სივრცე (მაგ., სალარო), საკვები და სამზარეულო ინვენტარი სხვადასხვა სიმაღლის (ა) ან დამხმარე საშუალებით მოსარგებლე პირებისთვის. მაგიდებსა და დახლებს შორის საკმარისი სივრცე უნდა იყოს იმისათვის, რომ ეტლით მოსარგებლე პირებმა თავისუფლად გადაადგილება შეძლონ - სიგანე მინიმუმ 90 სმ (ბ), მოსაბრუნებელი სივრცე 150 სმ x 150 სმ (გ). მაგიდის ქვეშ უნდა იყოს თავისუფალი სივრცე, რომლის სიმაღლეც იქნება მინიმუმ 68 სმ, სიგანე - მინიმუმ 76 სმ, ხოლო სიღრმე - 43 სმ-იდან 63 სმ-მდე, რათა ეტლის მომხმარებელი ადვილად მოთავსდეს (იხ. სურათი 7.2).

სალარო მისაწვდომი სიმაღლისა უნდა იყოს. იგი აგრეთვე აღნიშნული უნდა იყოს მაიდენტიფიცირებელი ნიშნით (ბრაილით, სიმბოლოებით/პიქტოგრამით). საკვების ჩამონათვალი/მენიუ და სხვა ტიპის ინფორმაციაც ხელმისაწვდომი უნდა იყოს ბრაილის შრიფტით.

სივრცეში გადასაადგილებლად ოთახის პერიმეტრზე უნდა მოეწყოს ტაქტილური ბილიკი უსინათლო და მცირემხედველი პირებისთვის.

მისაწვდომი სიმაღლისა და გამოსაყენებლად იოლი უნდა იყოს სანაგვე ურნა და ჭუჭყიანი ჭურჭლის მოსათავსებელი მაგიდა (ასეთის არსებობის შემთხვევაში).

სასადილო ოთახის მისაწვდომობის შეფასება

კითხვარი 9.1 - საბაზისო დონე

აუცილებელი კომპონენტები	მახასიათებლები	კი	არა	დამატებითი კომენტარი
1. შესასვლელი კარი	სასადილო ოთახის კარი შეესაბამება გზამკვლევში განხილულ მისაწვდომი კარის მახასიათებლებს (კითხვარი 3.1)			
2. ავეჯის გადაადგილების შესაძლებლობა	შესაძლებელია სკამებისა და მაგიდების ადვილად გადაადგილება საჭიროების შემთხვევაში (მაგალითად, დამატებითი სივრცის გამოსათავისუფლებლად, რათა პირმა, რომელიც დამხმარე საშუალების გამოყენებით გადაადგილდება, იოლად და უსაფრთხოდ შეძლოს გადაადგილება) ისე, რომ არ ჩაიკეტოს გასასვლელი სივრცე (UNICEF, 2022).			
3. ავეჯის მისაწვდომობა	სასადილო ოთახში არსებული სკამები და მაგიდები შეესაბამება გზამკვლევში განხილულ მისაწვდომი ავეჯის მახასიათებლებს (კითხვარი 7.1).			
4. დერეფნის სიგანე	სკამებს, მაგიდებსა და სხვა ავეჯს შორის დაშორება მინიმუმ 120 სმ-ია, რათა ეტლის მომხმარებელმა შეძლოს თავისუფლად გადაადგილება (UNICEF, 2022).			
5. სალარო	სალაროსთან მისასვლელი სივრცე მინიმუმ 91,5 სმ სიგანისაა (UNICEF, 2022).			
6. მუხლის სივრცე	სასადილო ოთახში არსებული მაგიდების ქვეშ თავისუფალი სივრცეა (სიღრმე - 63 სმ, სიმაღლე - 23 სმ-იდან 68 სმ-მდე და სიგანე - 76 სმ-იდან) („მისაწვდომობის ეროვნული სტანდარტები“, 2020).			
7. იატაკის ზედაპირი	საფეხურების ზედაპირი მდგრადი, მყარი, სწორი და არასრიალაა (იმ შემთხვევაშიც კი, როდესაც სველია) („მისაწვდომობის ეროვნული სტანდარტები“, 2020).			
8. იატაკის ზედაპირი	იატაკის ზედაპირი ერთი ტონალობისაა (ისეთი ორნამენტის გარეშე, რამაც შეიძლება თავბრუსხვევა გამოიწვიოს) და არ ირეკლავს სინათლეს (UNICEF, 2022).			

კითხვარი 9.2 - მაღალი ხარისხის/დონის მისაწვდომობა

დამატებითი კომპონენტები	მახასიათებლები	კი	არა	დამატებითი კომენტარი
1. საინფორმაციო ნიშნულები	სასადილო ოთახის სხვადასხვა სივრცე და პროდუქტები აღნიშნულია შესაბამისი ნიშნულებით (UNICEF, 2022).			

შეჯამება

თითოეული პირის, მათ შორის, შეზღუდული შესაძლებლობის მქონე პირების საზოგადოებაში ინტეგრაციის ხელშეწყობის ძირითადი საშუალებაა მისაწვდომობის უზრუნველყოფა. მისაწვდომობის უზრუნველყოფა შესაძლებელია უნივერსალური დიზაინისა და გონივრული მისადაგების მიდგომის გამოყენებით. ამ გზამკვლევში განვიხილეთ ზოგადი მისაწვდომობის ერთ-ერთი კომპონენტის - ფიზიკური გარემოს მისაწვდომობა. განხილული მაგალითები ძირითადი მახასიათებლებია, რომლებიც გათვალისწინებული უნდა იყოს დაწესებულებისა და მისი მიმდებარე სივრცის მოწყობისას, რათა ნებისმიერმა პირმა შეძლოს საჭირო რესურსებზე დამოუკიდებლად და უსაფრთხოდ წვდომა.

მითითებული კითხვარები მკითხველს შესაძლებლობას აძლევს, დამოუკიდებლად შეაფასოს დაწესებულების ფიზიკური გარემოს მისაწვდომობა და შესაბამისი რეკომენდაციების მიხედვით უზრუნველყოს გარემოს მისაწვდომობის გაზრდა.

ბიბლიოგრაფია

1. საქართველოს კანონი შეზღუდული შესაძლებლობის მქონე პირთა უფლებების შესახებ, 2023. [ონლაინი] ხელმისაწვდომობა: **https://matsne.gov.ge/ka/document/view/4923984?publication=2** [ბოლო ნახვა 1 მაისი 2024]
2. შეზღუდული შესაძლებლობის მქონე პირთა უფლებების კონვენცია, 2014. [online] ხელმისაწვდომობა: **https://matsne.gov.ge/ka/document/view/2334289?publication=0** [ბოლო ნახვა 10 ივლისი 2024]
3. ტექნიკური რეგლამენტი - "მისაწვდომობის ეროვნული სტანდარტები", 2020. [pdf] ხელმისაწვდომობა: matsne-5051805-0.pdf [ბოლო ნახვა 1 მაისი 2024]
4. 4. ტექნიკული რეგლამენტი - "შენობა-ნაგებობის უსაფრთხოების სტანდარტი", 2023. [online] ხელმისაწვდომობა: **https://matsne.gov.ge/ka/document/view/3176389?publication=15&fbclid=IwZXh0bgNhZW0CMTAAAR0icBYskOqAd9s9gEWAWr5X4Sd1WqCg_NFDwv1zlUzmati8hTgUpG1biH0_aem_wj50u2Lju_-bTJuY2a1suw** [ბოლო ნახვა 10 ივლისი 2024]
5. ნორვეგიული სტრანდარტი NS11001-"უნივერსალური დიზაინი ბინათმშენებლობაში", 2009.
6. United Nations Children's Fund (UNICEF), 2022. Toolkit on Accessibility, Section G: Accessibility Checklists. [online] New York. Available at: **https://accessibilitytoolkit.unicef.org/media/536/file** [Accessed 1 May 2024]
7. U.S. Department of Justice, 2010 and the U.S. Department of Transportation, 2006. Americans with Disabilities Act (ADA) Standards. [pdf] Available at: **https://www.access-board.gov/files/ada/ADA-Standards.pdf** [Accessed 1 May 2024]